# KDS Series

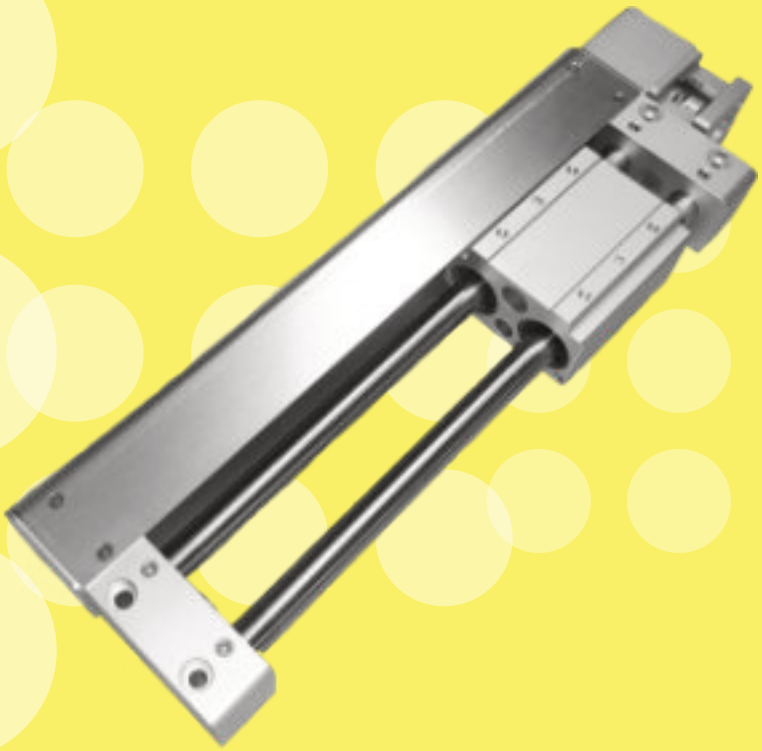

## KDS 48

## KDS series ( 벨트형 고속 액츄에이터 )

특징

- 심플한 테이블형 액츄에이터
- 기본 고정도 볼부시 가이드 적용
- 저소음 엔지니어링 플라스틱 부시 선택 가능
- 고효율 저소음 타이밍 벨트 적용
- 기본 서보 모터 장착, 스탭 모터 변경 가능
- 마그네틱 무접점 오토 스위치 적용
- 반복 정밀도 ±0.08 mm

### 주 문 형 식

| KDS | 48 | - | 300 | - | L | A | - | S1 | - | ( 모터품명 ) |
|---|---|---|---|---|---|---|---|---|---|---|
| ① | ② | | ③ | | ④ | ⑤ | | ⑥ | | |

* 모터는 사급 입니다.

① 시리즈 명칭

| 호 칭 | 명 칭 |
|---|---|
| KDS | 벨트형 고속 액츄에이터 |

② 제품 크기

| 호 칭 | 제품 크기 (높이X넓이) |
|---|---|
| 48 | 46 X 114.5 mm |

③ 표준 행정 (스트로크)

| 호 칭 | 스크류 사양 | 생산구분 |
|---|---|---|
| 100~200 | 100, 200 mm | 특주 |
| 300~600 | 300, 400, 500, 600 mm | 표준 |
| 700~1000 | 700, 800, 900, 1000 mm | 특주 |

④ 가이드 방식

| 호 칭 | 방 식 |
|---|---|
| L | 리니어 볼 부시 |
| M | 엔지니어링 플라스틱 부시 |

⑤ 리드 (이송거리)

| 호 칭 | 풀리 1회전당 이송거리 |
|---|---|
| A | 약 60 mm |

⑥ 센서 종류

| 무접점 오토스위치 (Φ4) | | |
|---|---|---|
| 호칭 | NC | NO |
| 무기호 | - | - |
| S1 | 2 | 1 |
| S2 | 2 | - |
| S3 | - | 2 |
| S4 | - | 3 |

※ 표준 길이 : 2M

## 제 품 사 양

| 형 식 | | | KDS 48 | |
|---|---|---|---|---|
| 구동 방식 | | | 타이밍 벨트 | |
| 가이드 방식 | | | 볼 부시 | 미끄럼 부시 |
| 스트로크 | (mm) | | 100, 200, 300, 400, 500, 600, 700, 800, 900, 1,000 | |
| * Workpiece 최대 가반 하중 | (kg) | 수평 | 4.8 | 2.8 |
| | | 벽면부착 | 4.5 | 2.3 |
| 가감속도 | (mm/s²) | | 2000 | |
| 최대 주행 속도 | (mm/sec) | | 1000 | 500 |
| 풀리 1회전당 이송거리 | (mm) | | 60mm | |
| 반복 정밀도 | (mm) | | ±0.08 | |
| 백래시 | (mm) | | 0.2이하 | |
| 사용 온도 범위 | (℃) | | 5~40 | |
| 사용 습도 범위 | (%RH) | | 90이하 | |
| 적용 모터 크기 | (mm) | | □40 | |

## 특 장 점

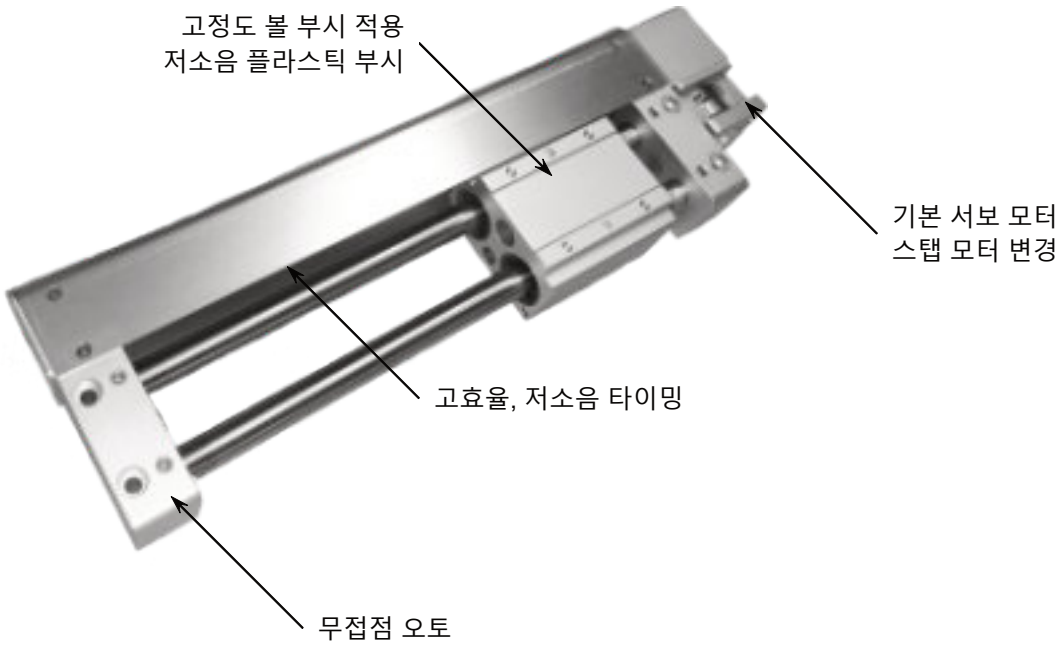

## 구 조 도

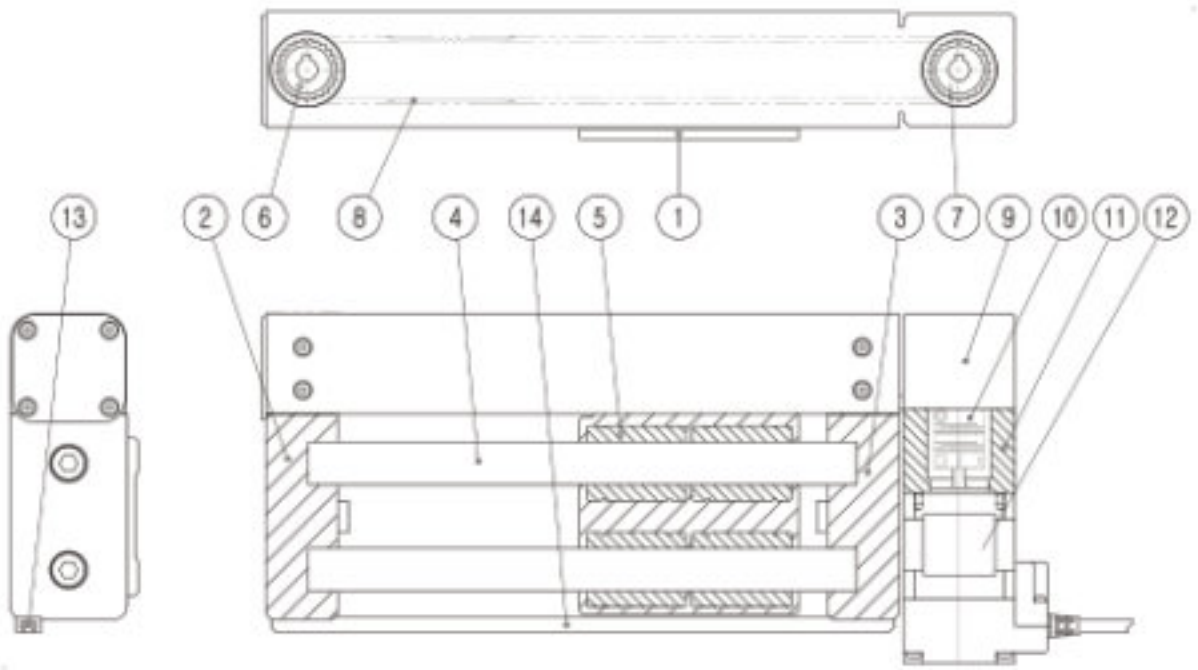


## 부품리스트

| 번호 | 부 품 명 | 재 질 | 번호 | 부 품 명 | 재 질 |
|---|---|---|---|---|---|
| 1 | 슬라이드 테이블 | 알루미늄합금 | 8 | 밸트 | - |
| 2 | 엔드 서포트 | 알루미늄합금 | 9 | 풀리 하우징 | 알루미늄합금 |
| 3 | 서포트 | 알루미늄합금 | 10 | 커플링 | 알루미늄합금 |
| 4 | 가이드 샤프트 | 열처리강 | 11 | 모터브라켓 | 알루미늄합금 |
| 5 | 리니어부쉬 | 열처리강/플라스틱 | 12 | 모터 | - |
| 6 | 앤드 풀리 | 알루미늄합금 | 13 | 센서 | 플라스틱 |
| 7 | 모터측 풀리 | 알루미늄합금 | 14 | 센서 레일 | 알루미늄합금 |

## 치 수 도
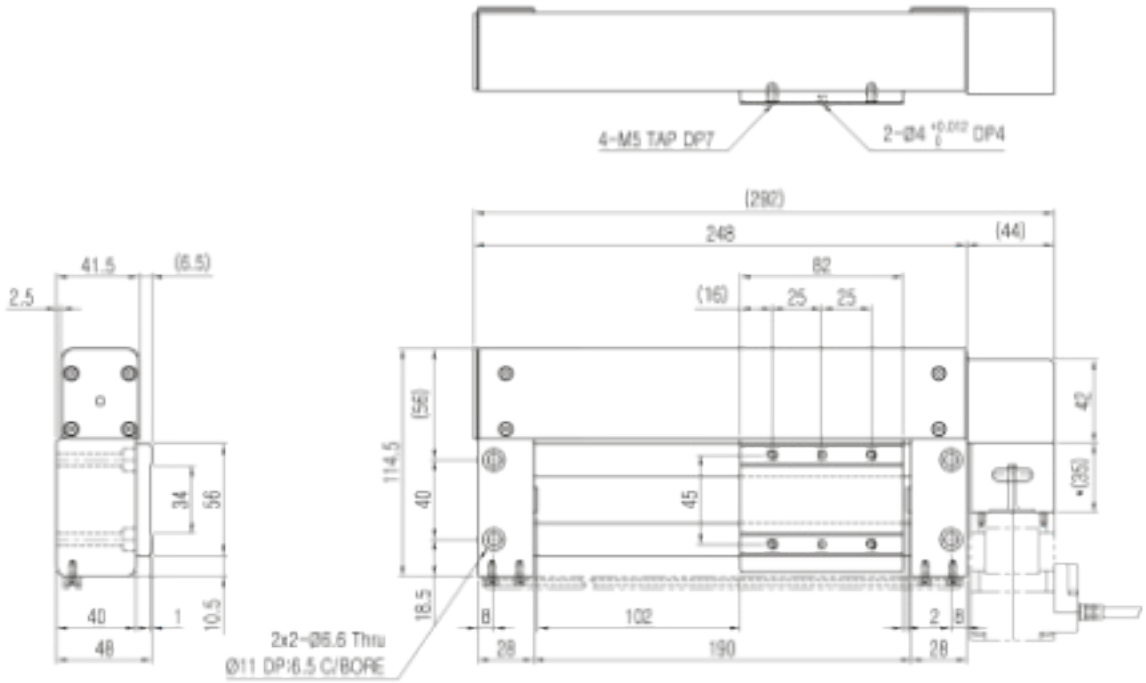
- KDS48-100-LA-S2
- KDS48-100-MA-S2