KMT Series

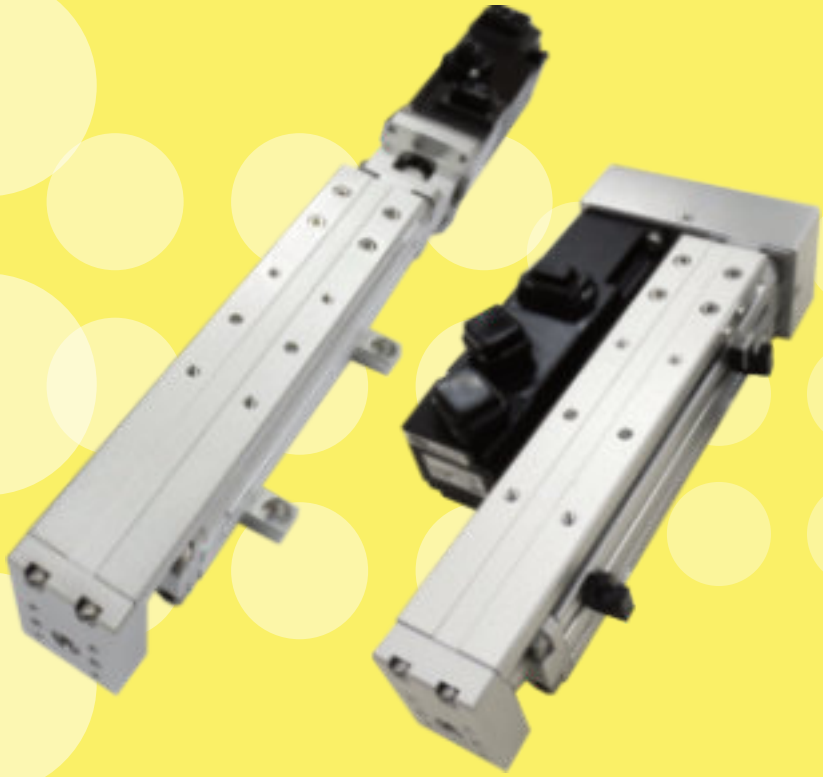

KMT 35 / 45

KMT series (고속 슬림 테이블 실린더)

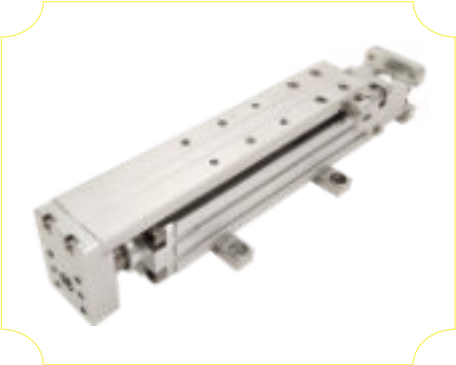

특징

- 정밀 미끄럼 대리드 스크류 적용
- 속도 최대 500mm/s 이송 가능
- LM 가이드 부착
- 모터 직렬 또는 병렬 선택 가능
- 스텝 또는 서보 모터를 지정 장착
- 고속 이송 및 픽업용으로 최적화

주 문 형 식

KMT 35 - T0810 - 50 - P B - S1 - (모터품명)

① ② ③ ④ ⑤ ⑥ ⑦ * 모터는 사급 입니다.

① 시리즈 명칭

호 칭	명 칭
KMT	고속 슬림 테이블 실린더

② 제품 크기

호 칭	제품 크기 (넓이X높이)
35	36 X 50 mm
45	45 X 65 mm

③ 이송 나사 종류

호 칭	지름 - 리드	적용 모델
B0802.5	Ø8 - 2.5 mm	KMT 35
T0810	Ø8 - 10 mm	KMT 35
B1205	Ø12 - 5 mm	KMT 45
B1210	Ø12 - 10 mm	KMT 45

④ 표준 행정 (스트로크)

호 칭	스트로크	적용 모델
50	50 mm	KMT 35, 45
100	100 mm	KMT 35, 45
150	150 mm	KMT 35, 45

⑤ 모터 조합 형식

호 칭	모터 조합	적용 모델
D	직렬 조합형 (커플링)	KMT 35, 45
P	병렬 조합형 (타이밍 벨트)	KMT 35, 45

⑥ 실린던 장착 형식

호 칭	모터 조합
N	몸체(바디) 장착
B	밑면 푸트 장착

⑦ 센서 종류

무접점 오토스위치 (Φ4)		
호칭	NC	NO
무기호	-	-
S1	2	1
S2	2	-
S3	-	2
S4	-	3

※ 표준 길이 : 2M

제 품 사 양

형 식			KMT 35		KMT 45	
스크류 사양			리드스크류	볼스크류		
스크류 외경	(mm)		Ø 8		Ø 12	
스크류 리드	(mm)		10	2.5	5	10
가이드 방식			LM 가이드			
표준 스트로크	(mm)		50,100,150			
* Workpiece 최대 가반 질량	(kg)	수평	2	4	8	4
		수직	1.4	2.8	5.6	2.8
최대주행속도	(mm/sec)		250	125	250	500
반복 정밀도	(mm)		직렬 ±0.05 병렬 ±0.1	직렬 : ±0.02 / 병렬 : ±0.08		
주 행 정 도	(mm)		0.1 이하			
적용 모터 크기	(mm)		□ 40		□ 60	

특 장 점

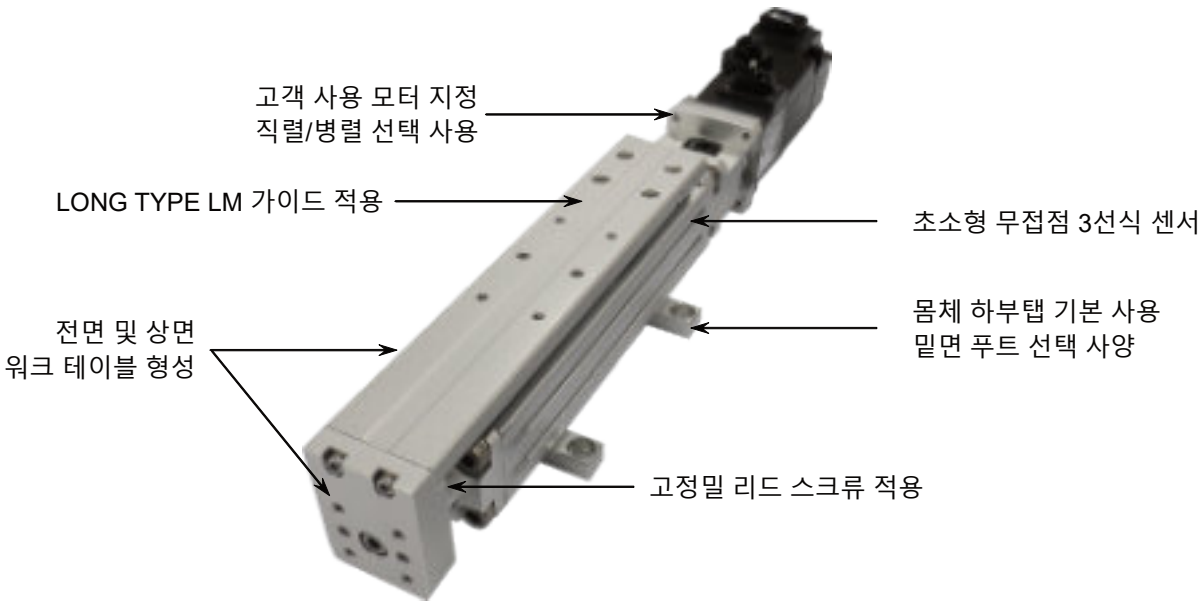

구 조 도

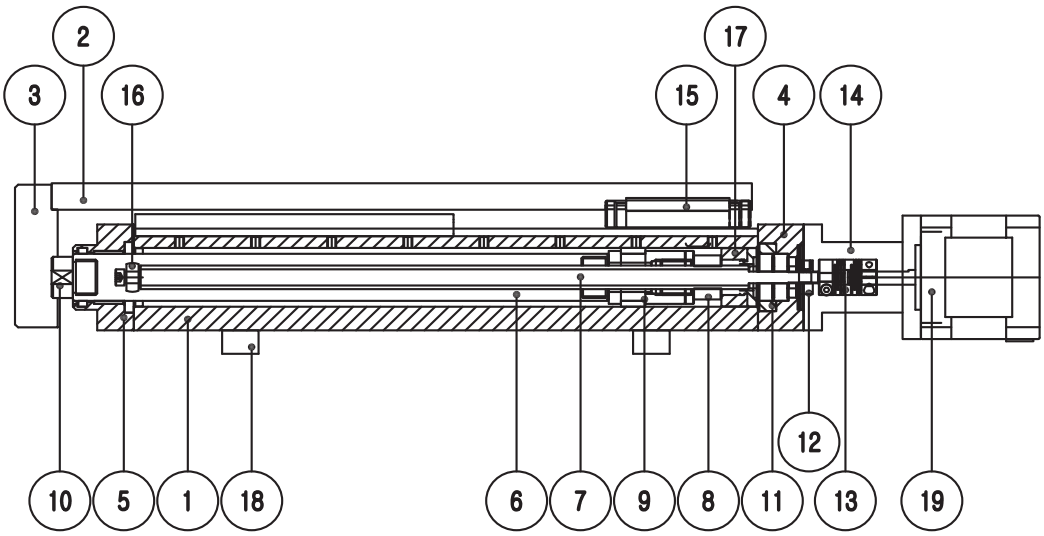

부품리스트

번호	부 품 명	재 질	번호	부 품 명	재 질
1	튜브	알루미늄합금	11	조인트	스테인레스강
2	테이블	알루미늄합금	12	로크너트	탄소강
3	플레이트	알루미늄합금	13	커플링	알루미늄합금
4	베어링하우징	알루미늄합금	14	모터브라켓	알루미늄합금
5	로드커버	알루미늄합금	15	LM 가이드	스테인레스강
6	로드	탄소강	16	롤러	수지
7	스크류	탄소강	17	뎀퍼	우레탄
8	스크류너트	동합금	18	푸트	알루미늄합금
9	조인트	알루미늄합금	19	모터	-
10	로드플러그	스테인레스강	20	-	-

치 수 도

■ KMT 35-*-50-DN

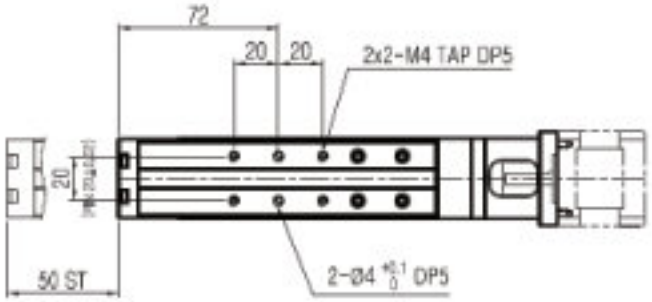

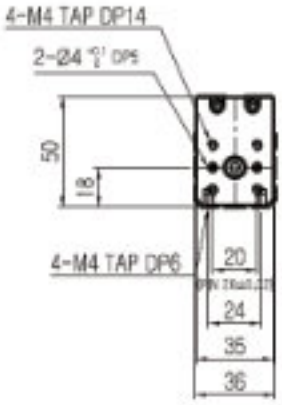

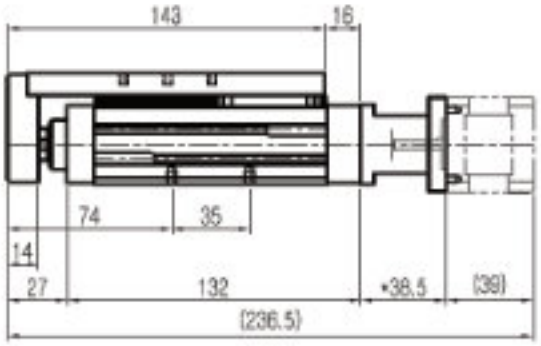

■ KMT 35-*-100-DN

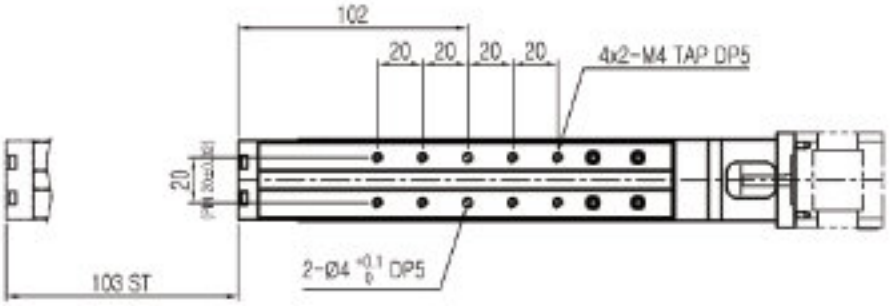

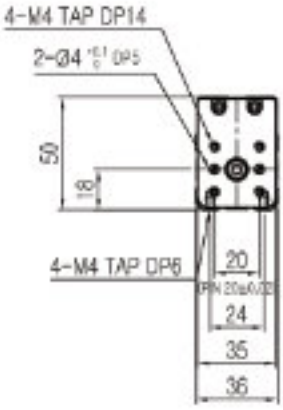

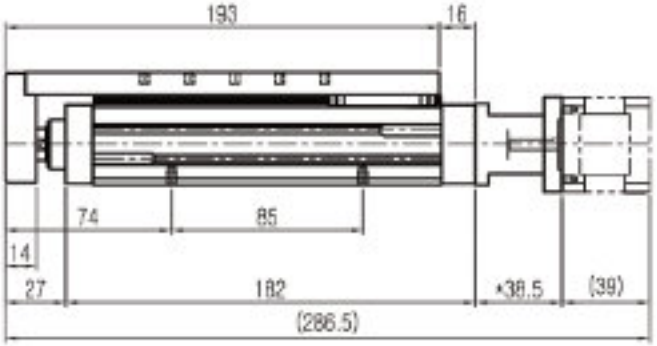

치 수 도

■ KMT 35-*-150-DN

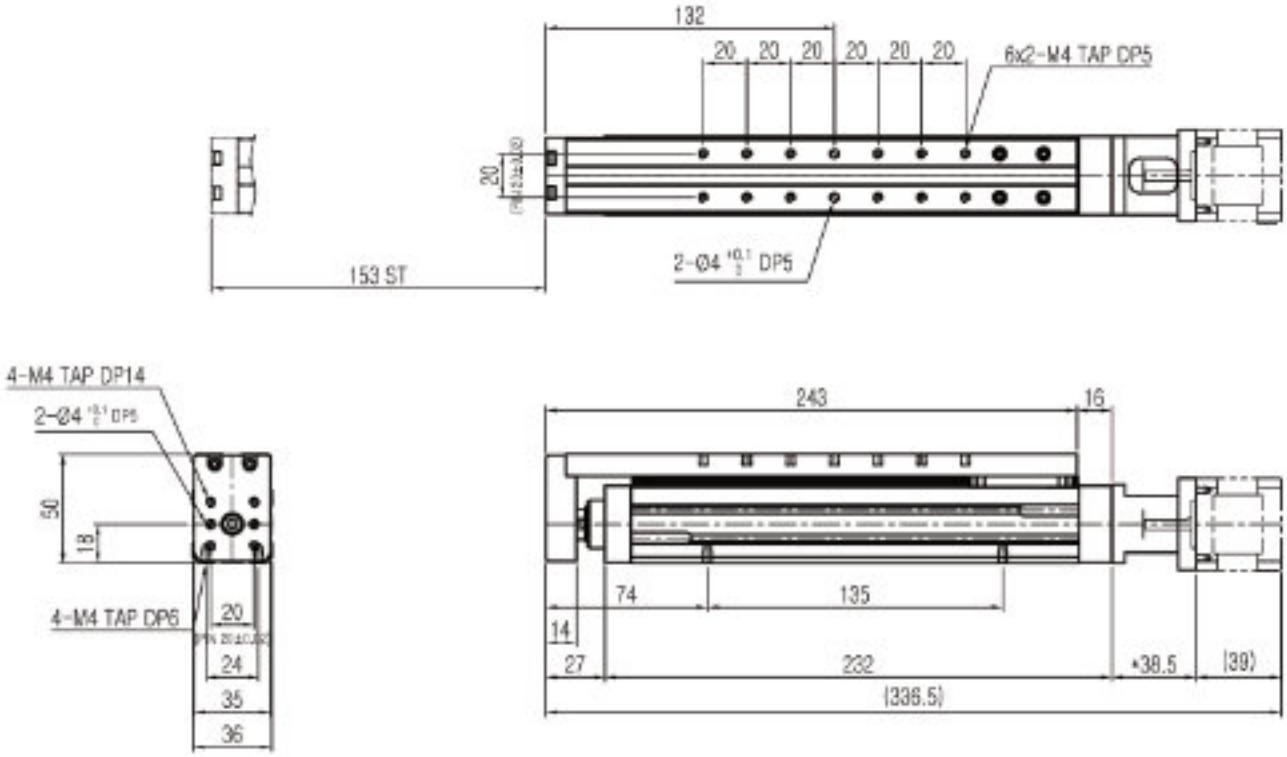

■ KMT 35-*-50-DB

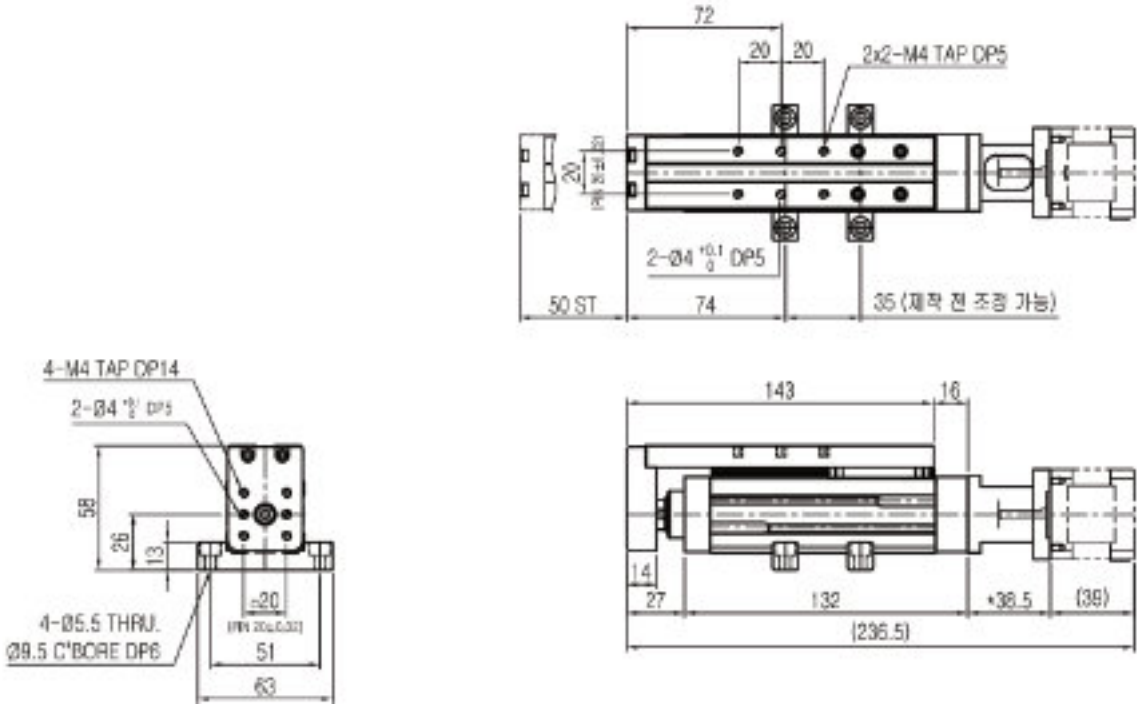

치 수 도

■ KMT 35-*-100-DB

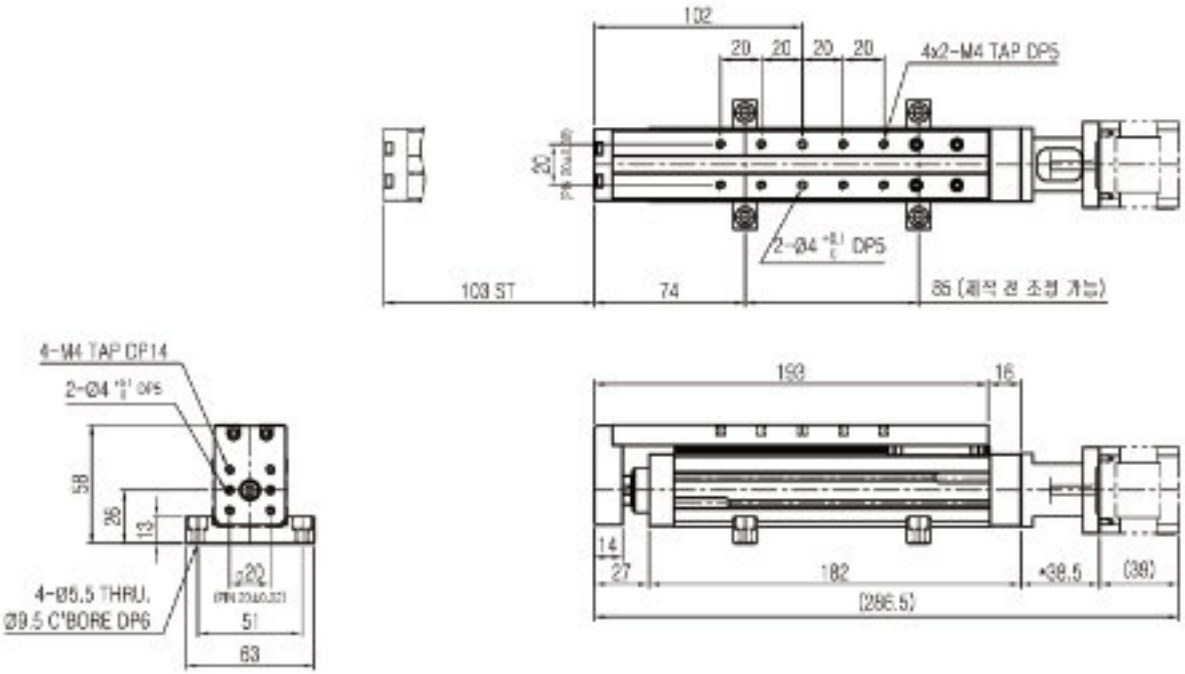

■ KMT 35-*-150-DB

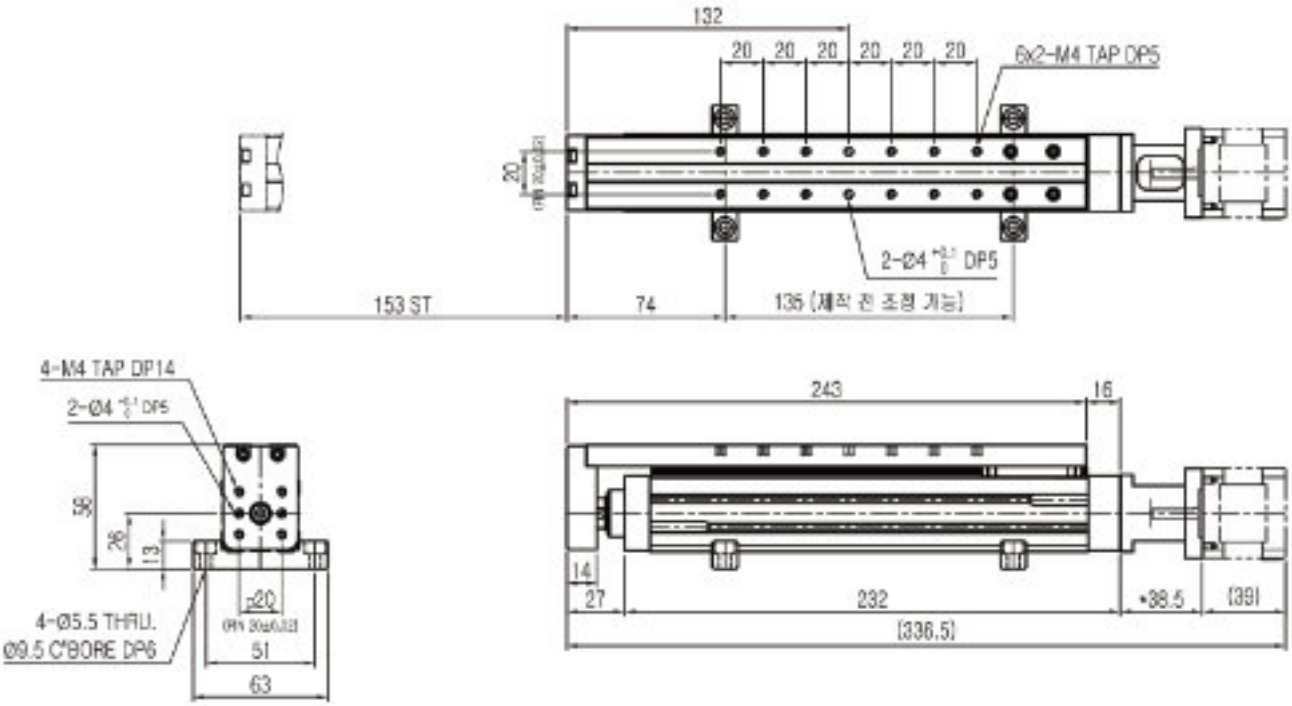

치 수 도

■ KMT 35-*-50-PN

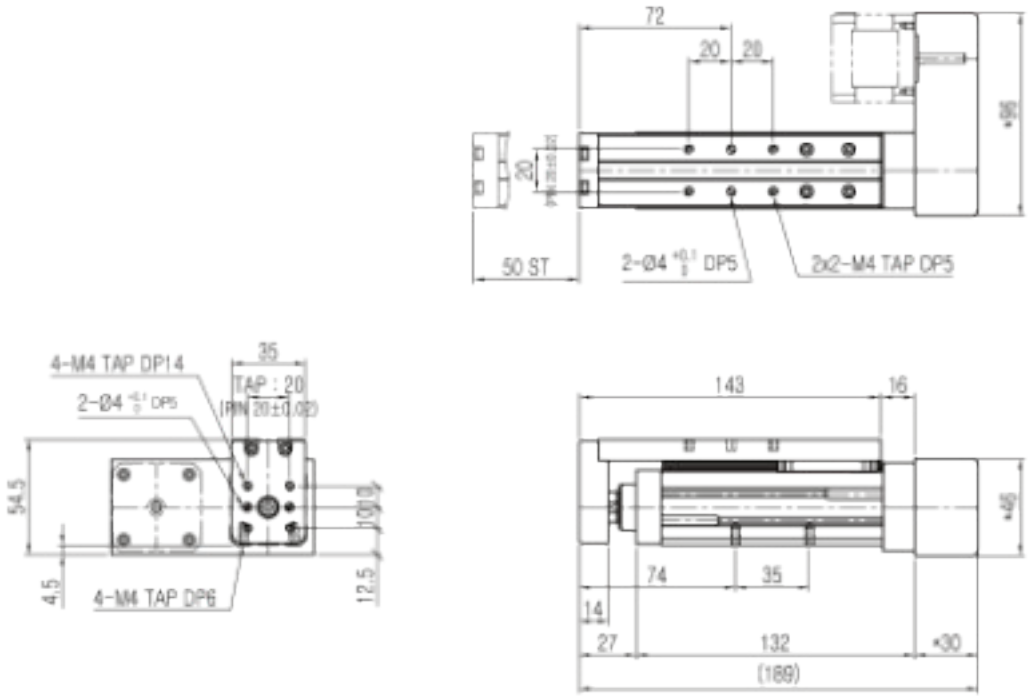

■ KMT 35-*-100-PN

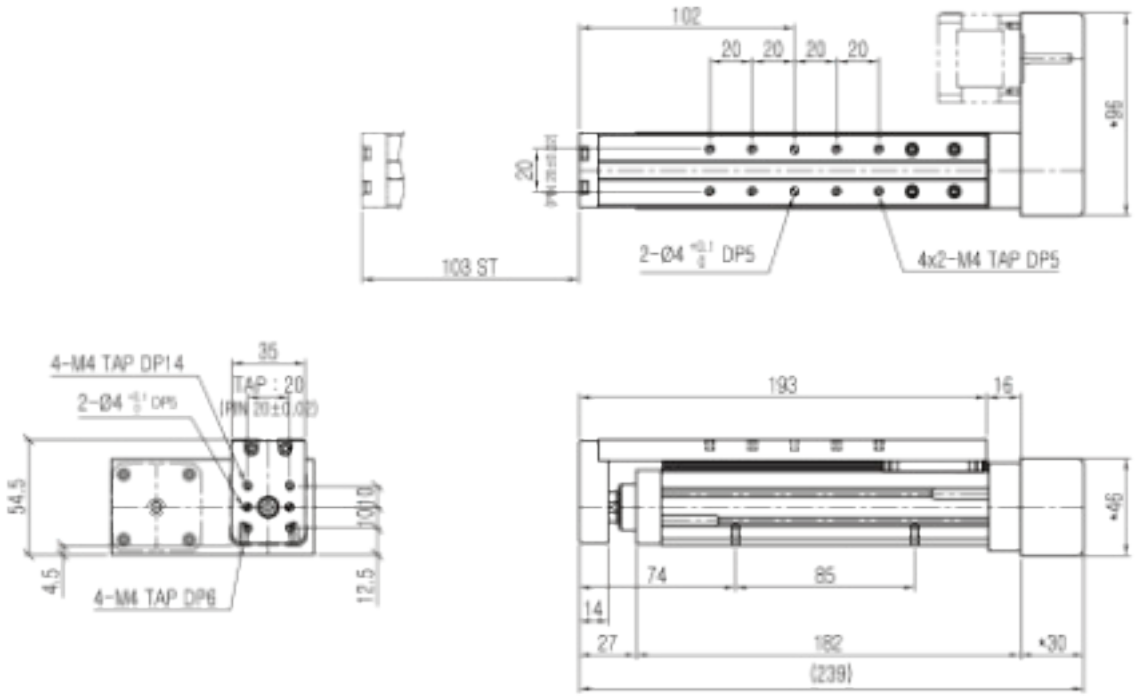

치 수 도

■ KMT 35-*-150-PN

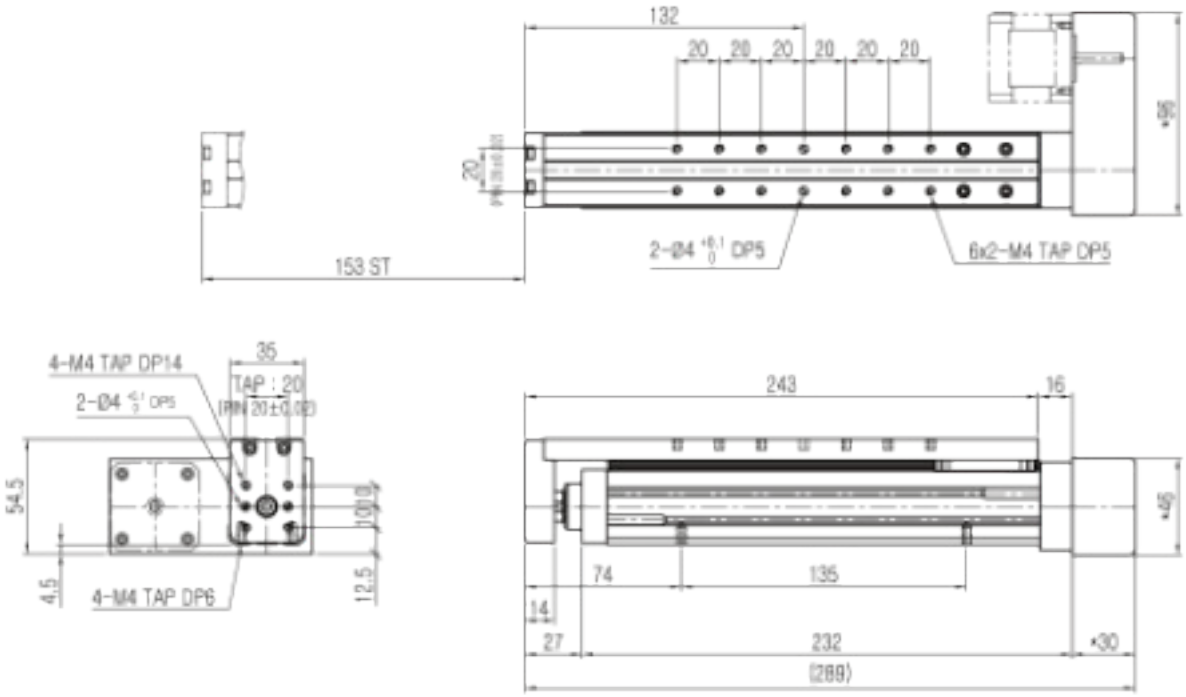

■ KMT 35-*-50-PB

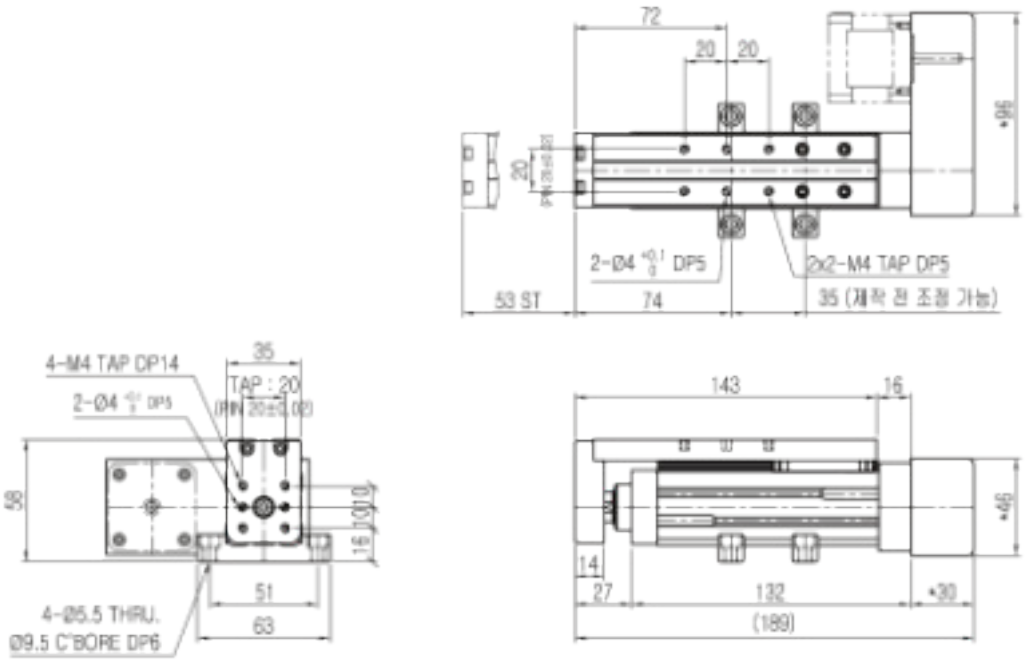

치 수 도

■ KMT 35-*-100-PB

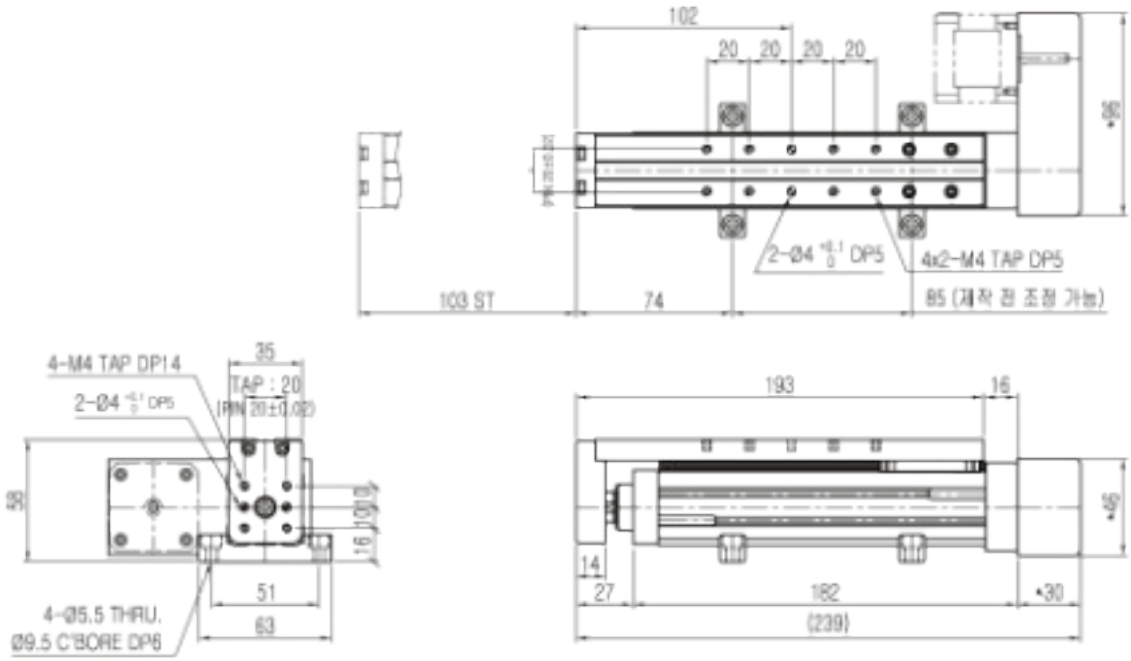

■ KMT 35-*-150-PB

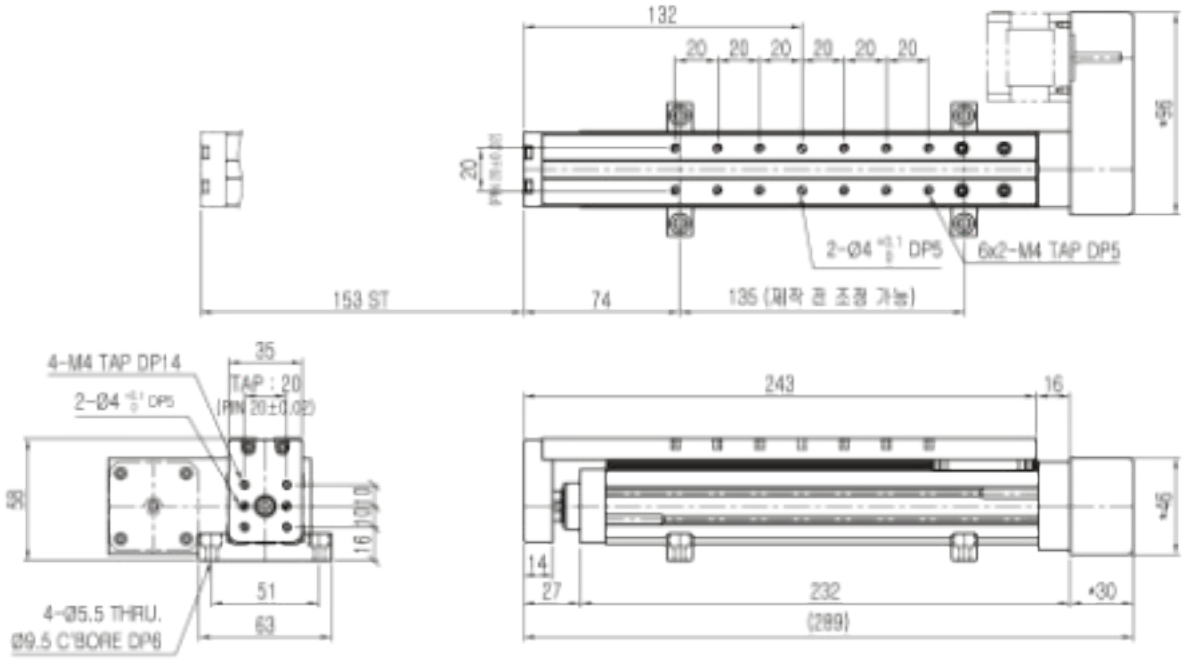

치 수 도

■ KMT 45-*-50-DN

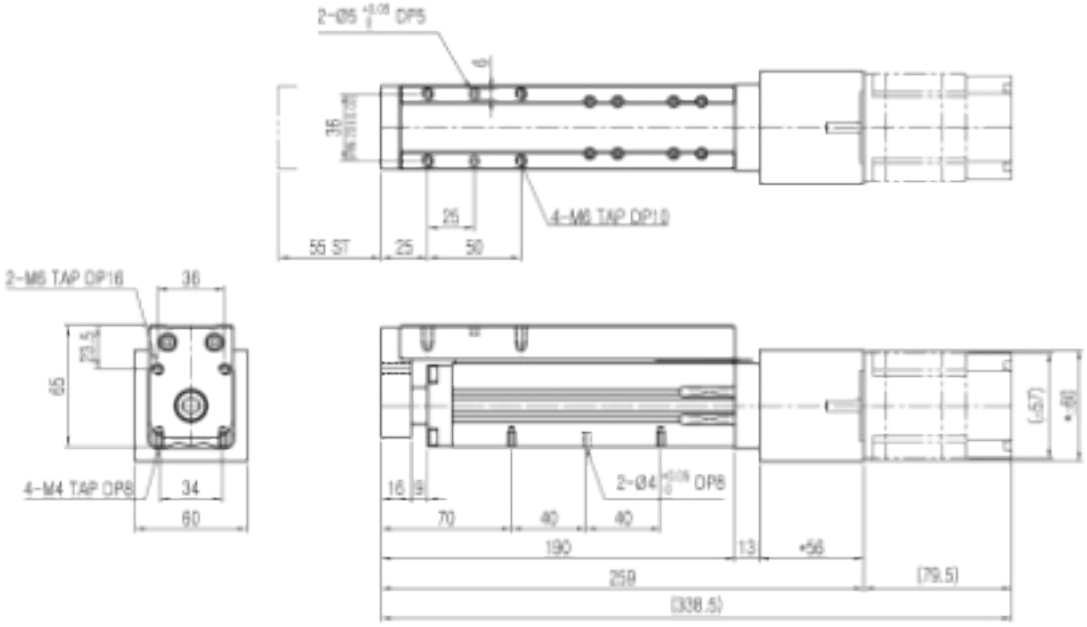

■ KMT 45-*-100-DN

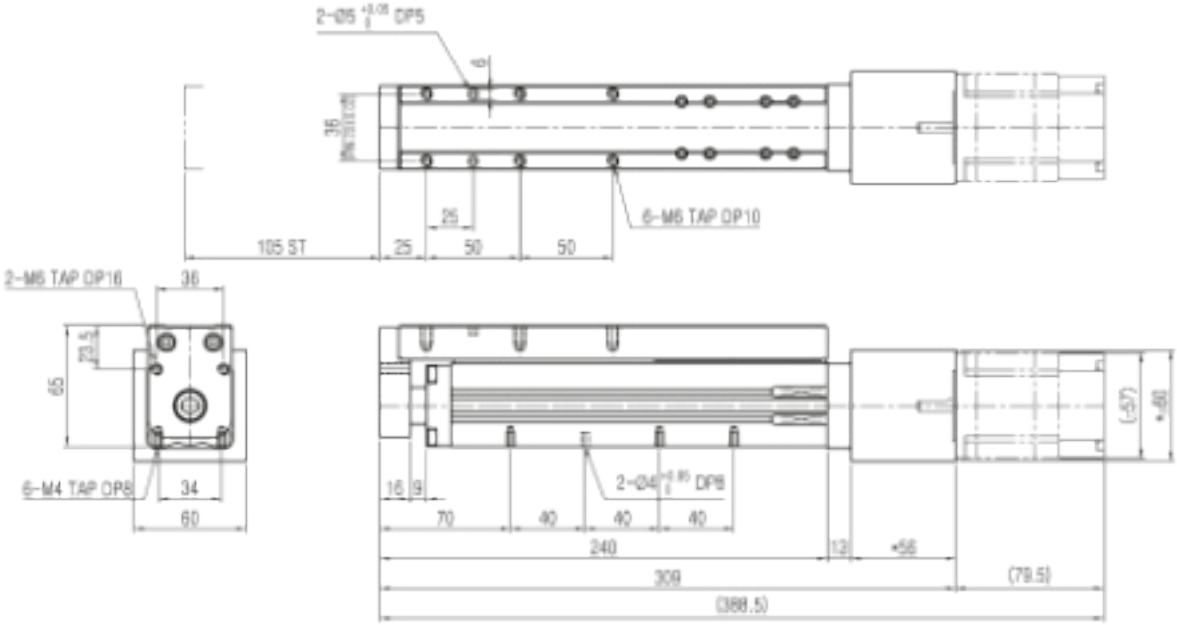

치 수 도

■ KMT 45-*-150-DN

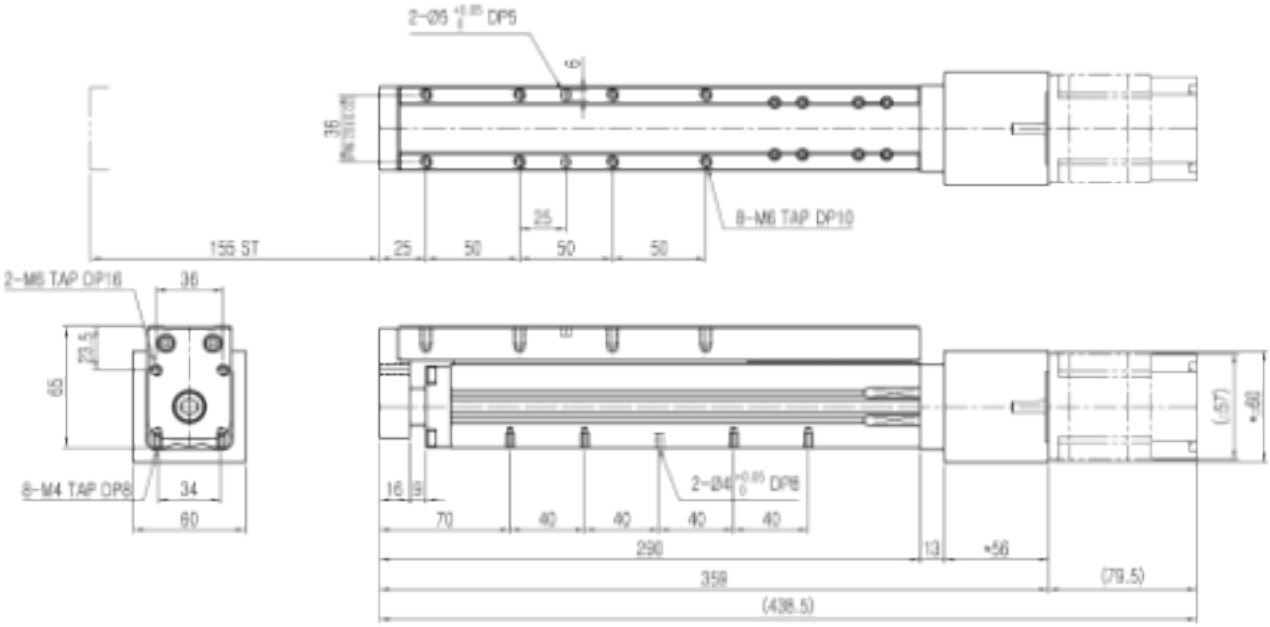

■ KMT 45-*-50-DB

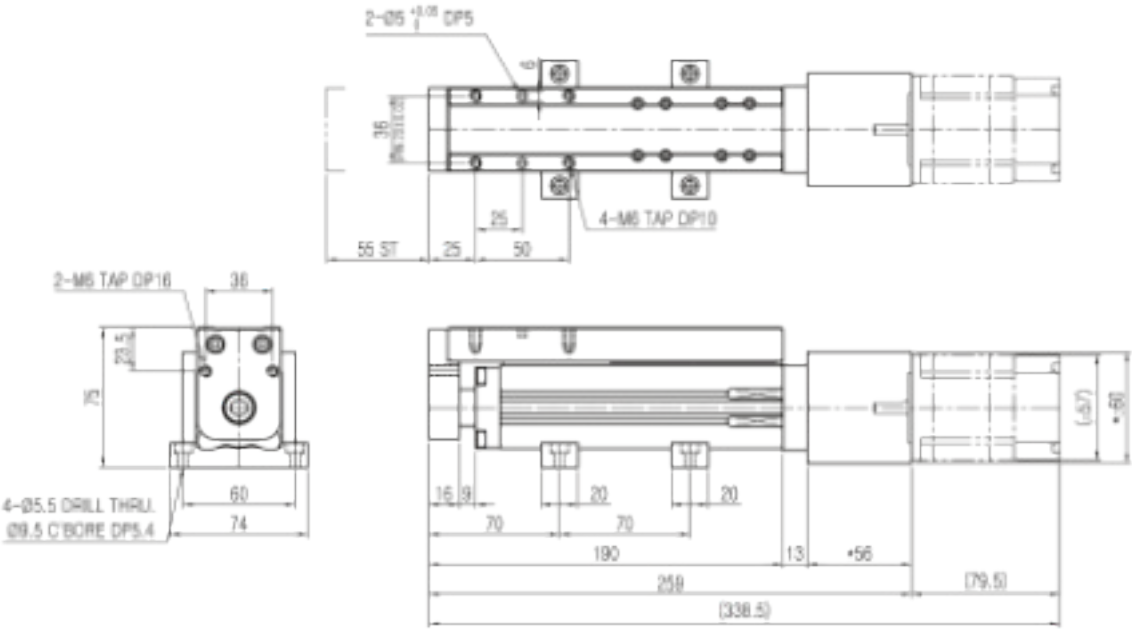

치 수 도

■ KMT 45-*-100-DB

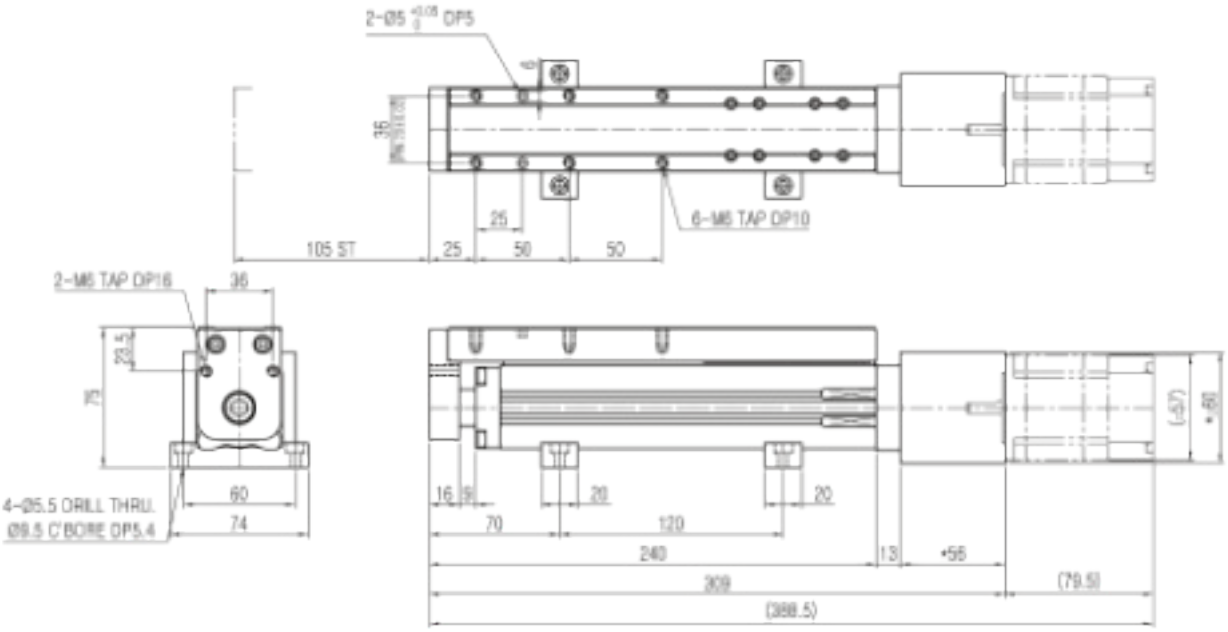

■ KMT 45-*-150-DB

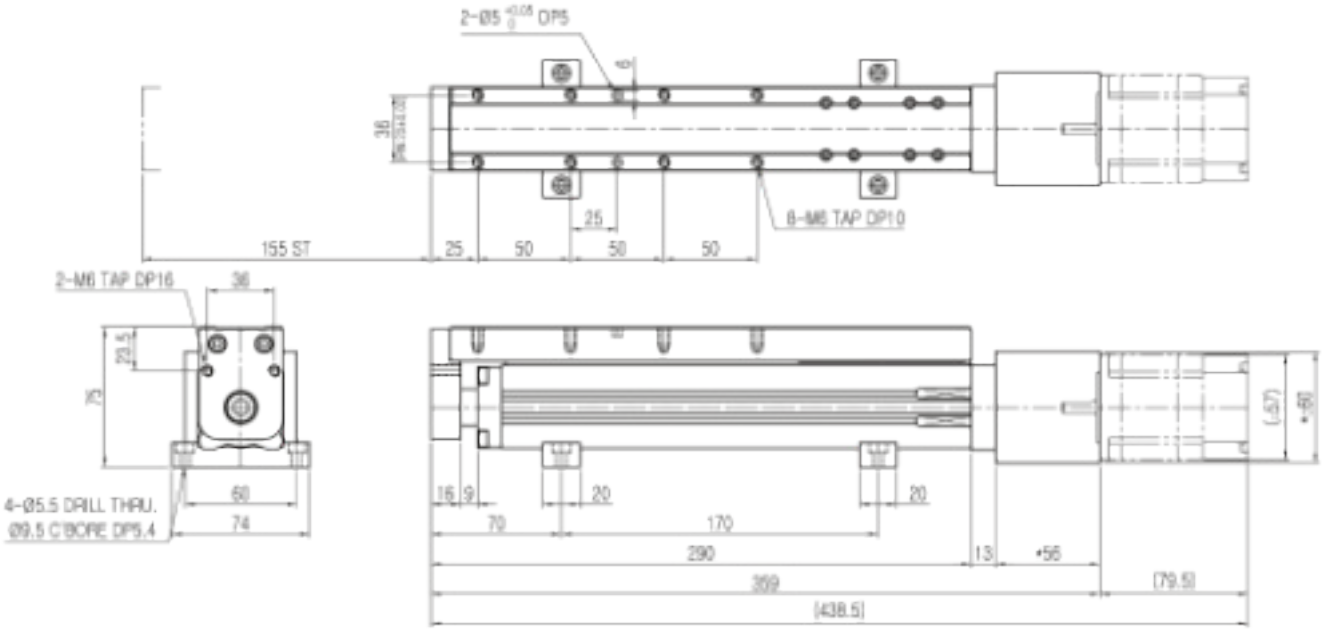

치 수 도

■ KMT 45-*-50-PN

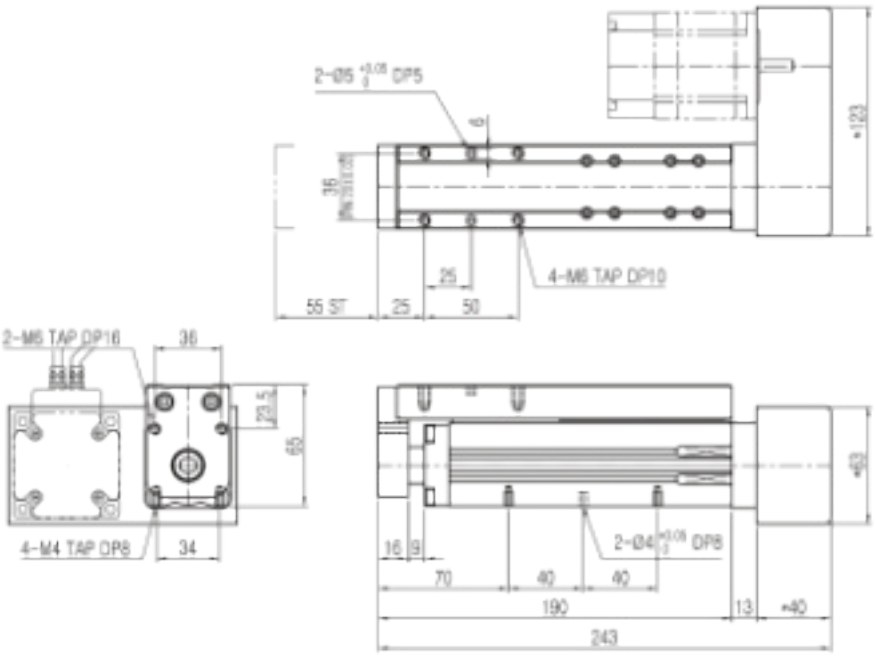

■ KMT 45-*-100-PN

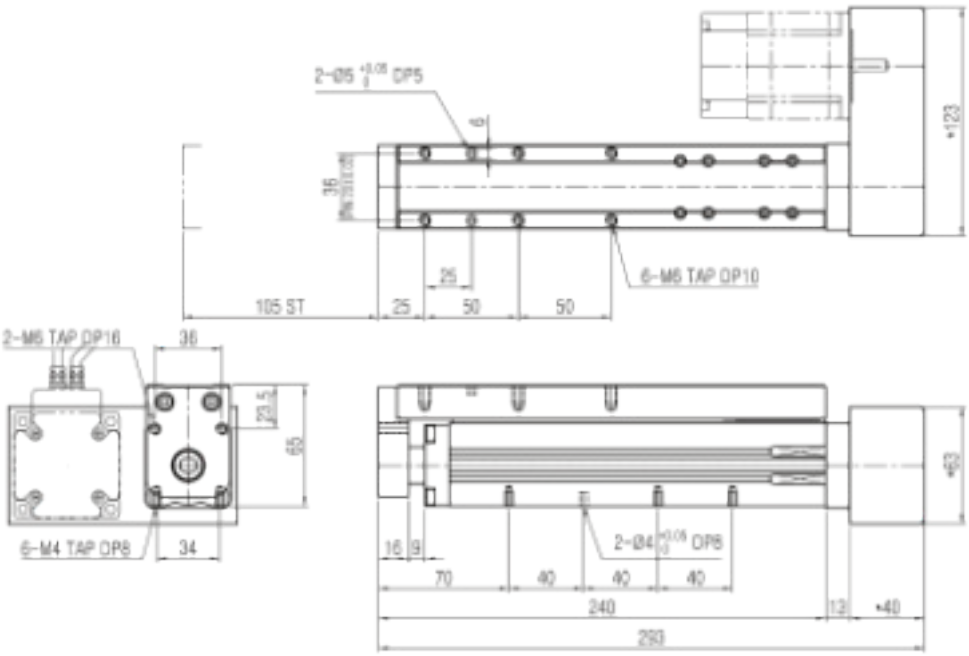

치 수 도

■ KMT 45-*-150-PN

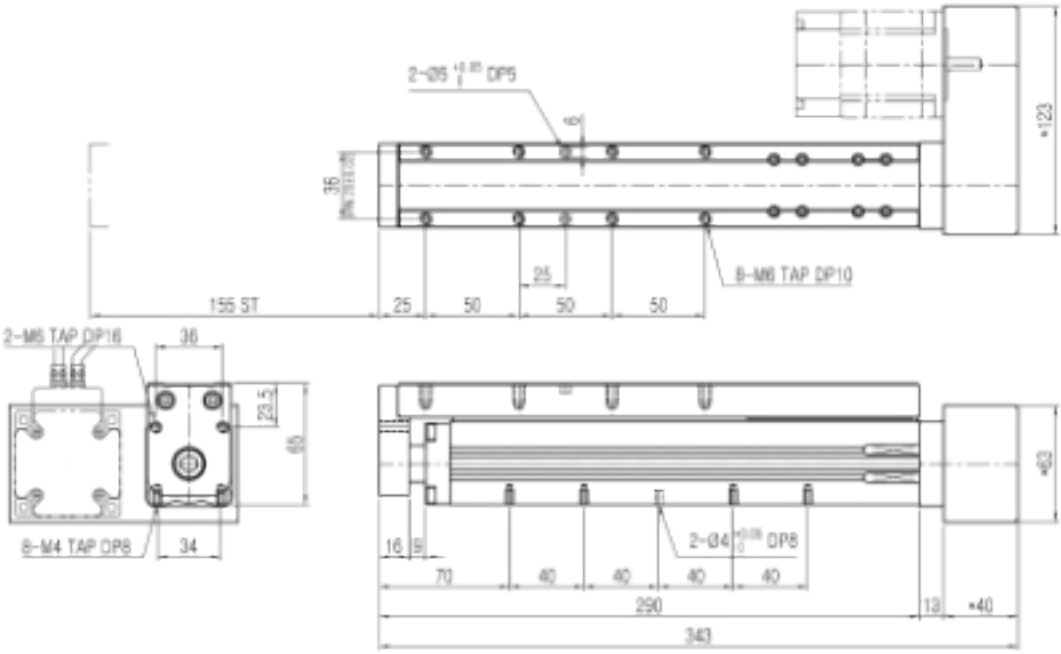

■ KMT 45-*-50-PB

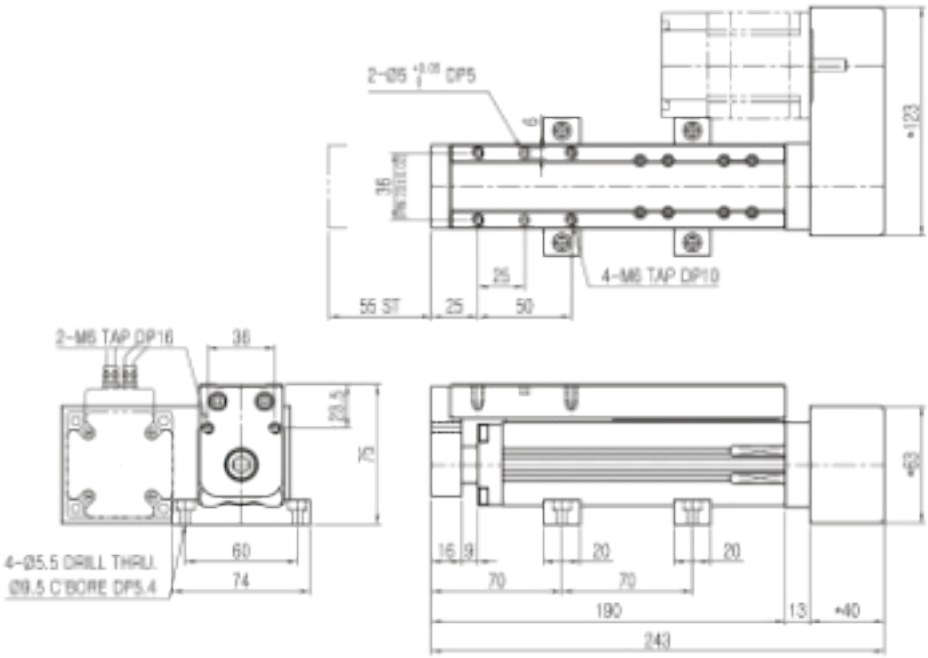

치 수 도

■ KMT 45-*-100-PB

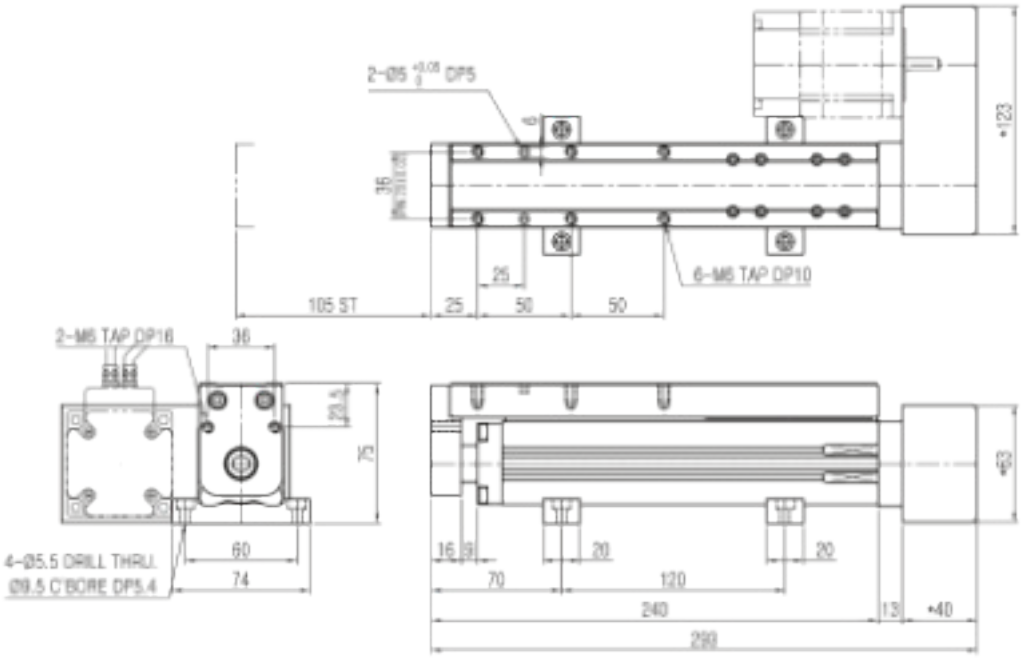

치 수 도
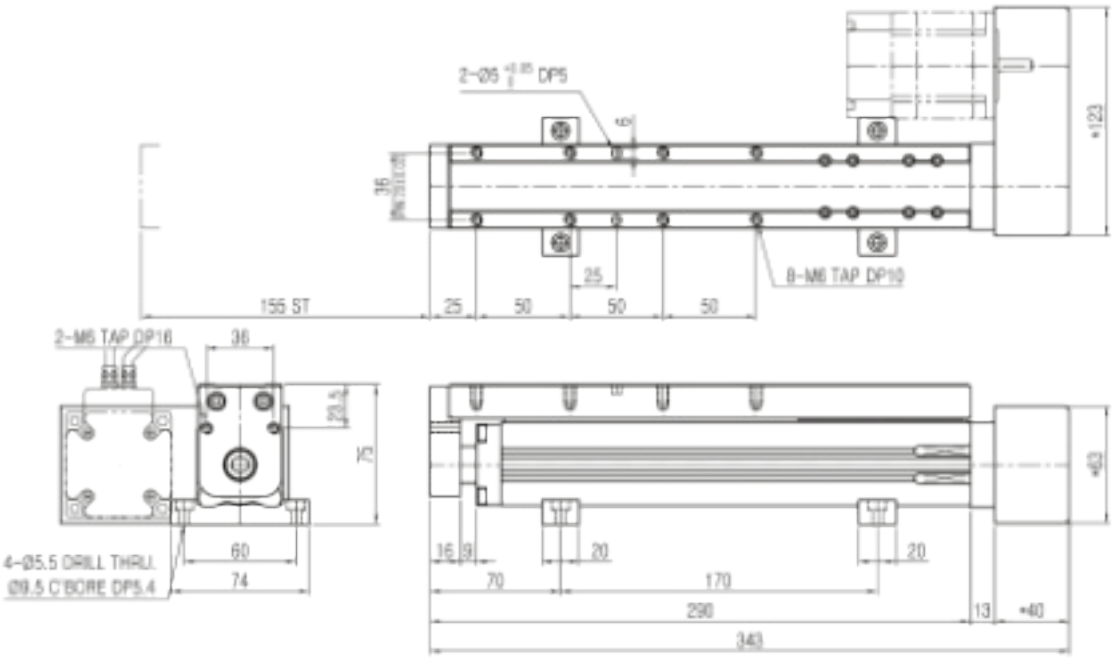
■ KMT 45-*-150-PB