KRA Series

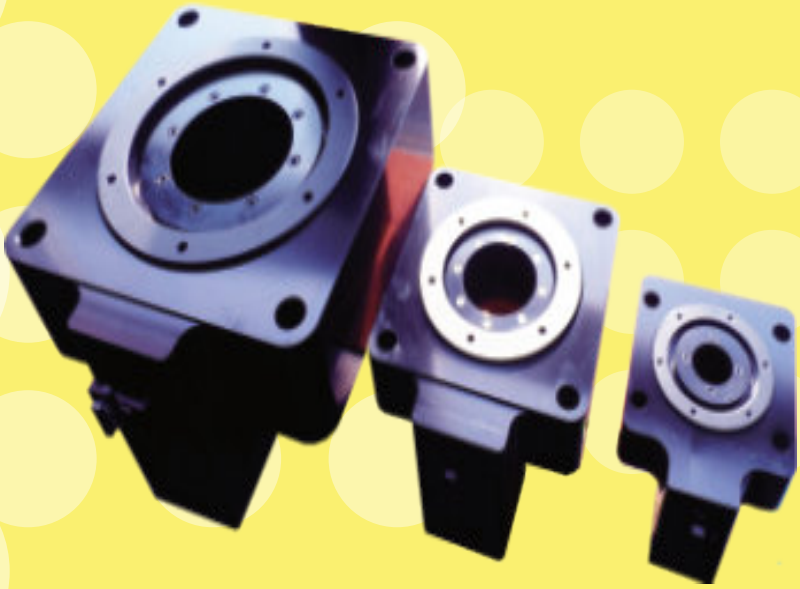

KRA 104 / 150 / 250

KRA series (중공 로터리 액츄에이터)

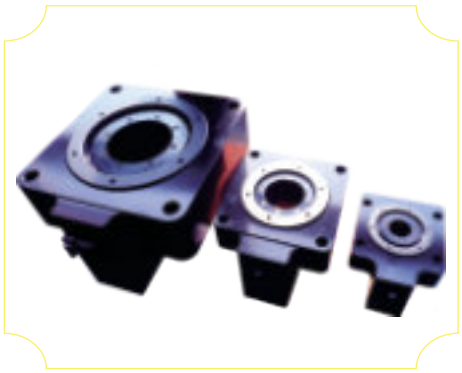

특징

- 고출력 및 고정도
- 기어 백래시 조정형
- 커플링 조립 방식
- 정밀 헬리컬 기어 적용
- 크로스 롤러 베어링 장착
- 기본 서보 모터 장착, 스텝 모터 변경 가능
- 말굽형 포토마이크로센서 적용

주 문 형 식

KRA 150 - S - MM - 3 : 1

① ② ③ ④ ⑤

① 시리즈 명칭

호 칭	명 칭
KRA	중공 로터리 액츄에이터

② 제품 크기

호 칭	제품 크기 (가로X세로)
104	104 X 128 mm
150	150 X 177 mm
250	250 X 277 mm

③ 센서(PM-T44) 부착

호 칭	부착 여부
무기호	없음
S	1개 부착

④ 모터 형식

호 칭	방 식
무기호	'[제조사]품명' 별도 표기
MM	고객지정 모터 품번 표기

* 모터는 사급입니다.

⑤ 감속기(유성치차) 부착

호 칭	부착 여부
무기호	없음
3 : 1	3:1 감속기 부착
5 : 1	5:1 감속기 부착

* 감속기는 사급 입니다.

제 품 사 양

항목			KRA104	KRA150	KRA250
모터 종류			Servo Motor 100W	Servo Motor 400W	Servo Motor 750W
출력 테이블 지지 베어링			Crossed Roller Bearing		
테이블 허용 Torque	(N.m)		1.6	13	28.8
테이블 허용 회전 속도	(rpm)		200	200	200
기어비			1 : 5	1 : 10	1 : 12
백래쉬	(˚)		0.16 ~ 0.33		
분해능	(ppr)		4,194,304 x 5	4,194,304 x 10	4,194,304 x 12
반복 위치 결정 정도	(˚)		±0.042		
허용 Thrust 하중	(N)	압축	833	1940	4460
		인장	166	388	890
출력 테이블 흔들림	(mm)		±0.06	±0.08	±0.10
무게 (모터 제외)	(Kg)		1.3	4	16

특 장 점

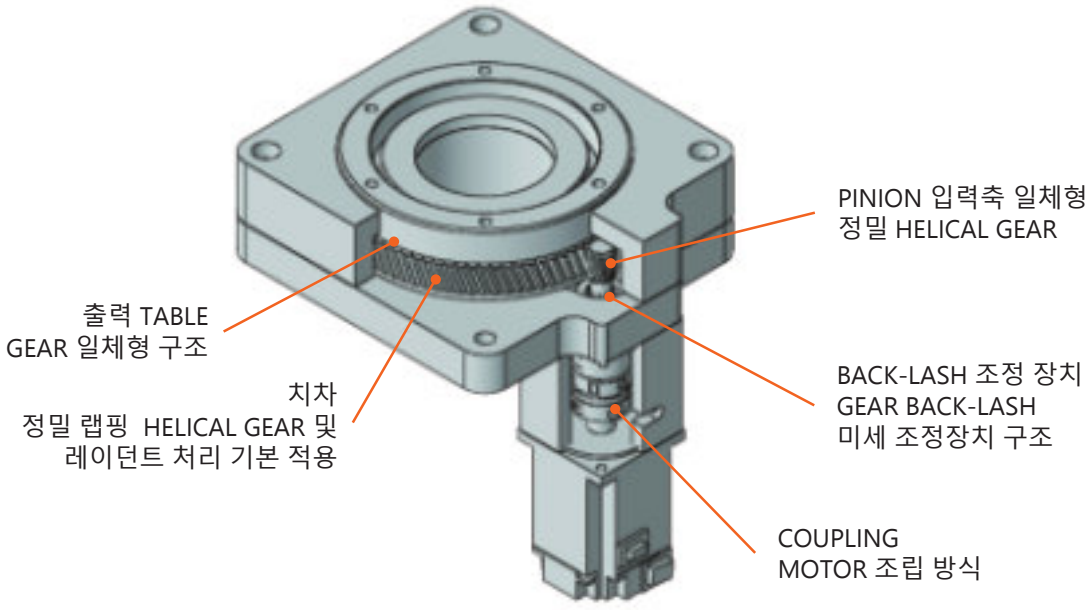

구 조 도

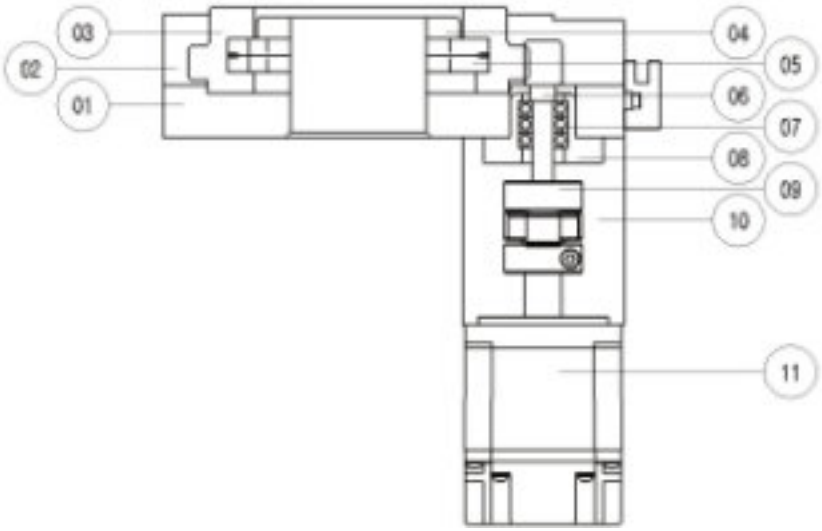

부품리스트

번호	부 품 명	재 질	번호	부 품 명	재 질
1	바디	알루미늄합금	7	베어링	베어링강
2	바디 커버	알루미늄합금	8	베어링 하우징	알루미늄합금
3	주축 기어	크롬몰리브덴강	9	커플링	알루미늄합금
4	베어링 커버	알루미늄합금	10	모터 브라켓	알루미늄합금
5	크로스 롤러 베어링	베어링강	11	모터	-
6	피니언 기어	크롬몰리브덴강	-	-	-

활용예

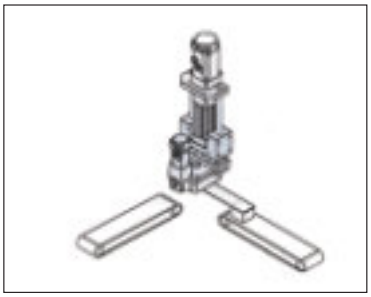

Z축 위치 결정 용도

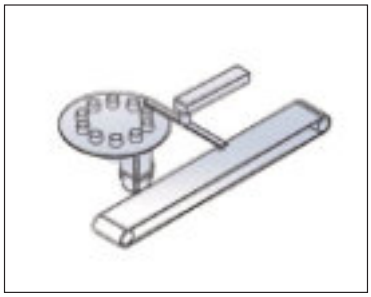

회전판 인덱스 위치 결정

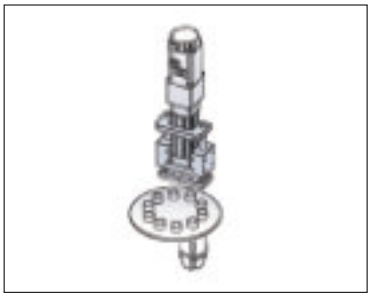

중공을 이용한 광학 측정

치 수 도

■ KRA104

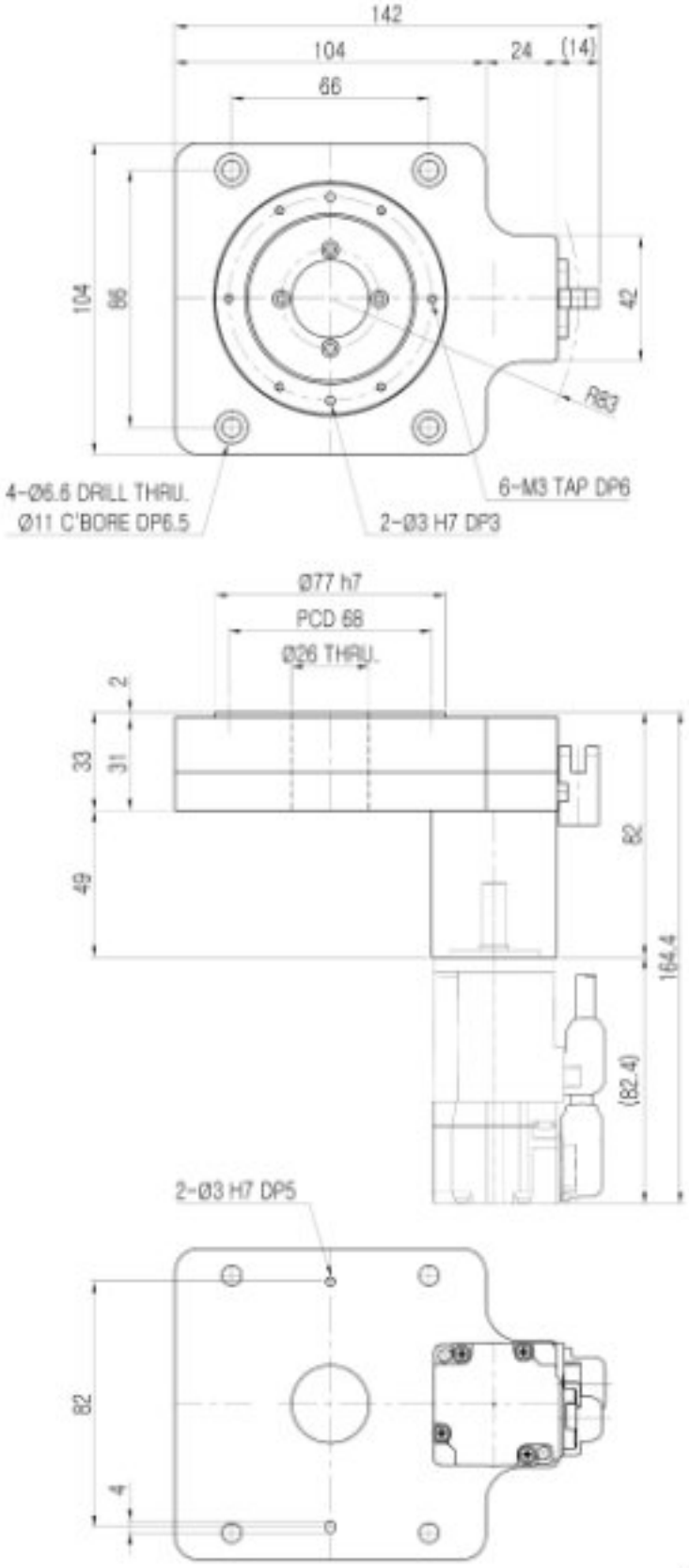
142
104
24
(14)
66
104
86
42
R63
4-Ø6.6 DRILL THRU.
Ø11 C'BORE DP6.5
2-Ø3 H7 DP3
6-M3 TAP DP6
Ø77 h7
PCD 68
Ø26 THRU.
2
33
31
49
82
164.4
(82.4)
2-Ø3 H7 DP5
82
4

치 수 도

■ KRA150

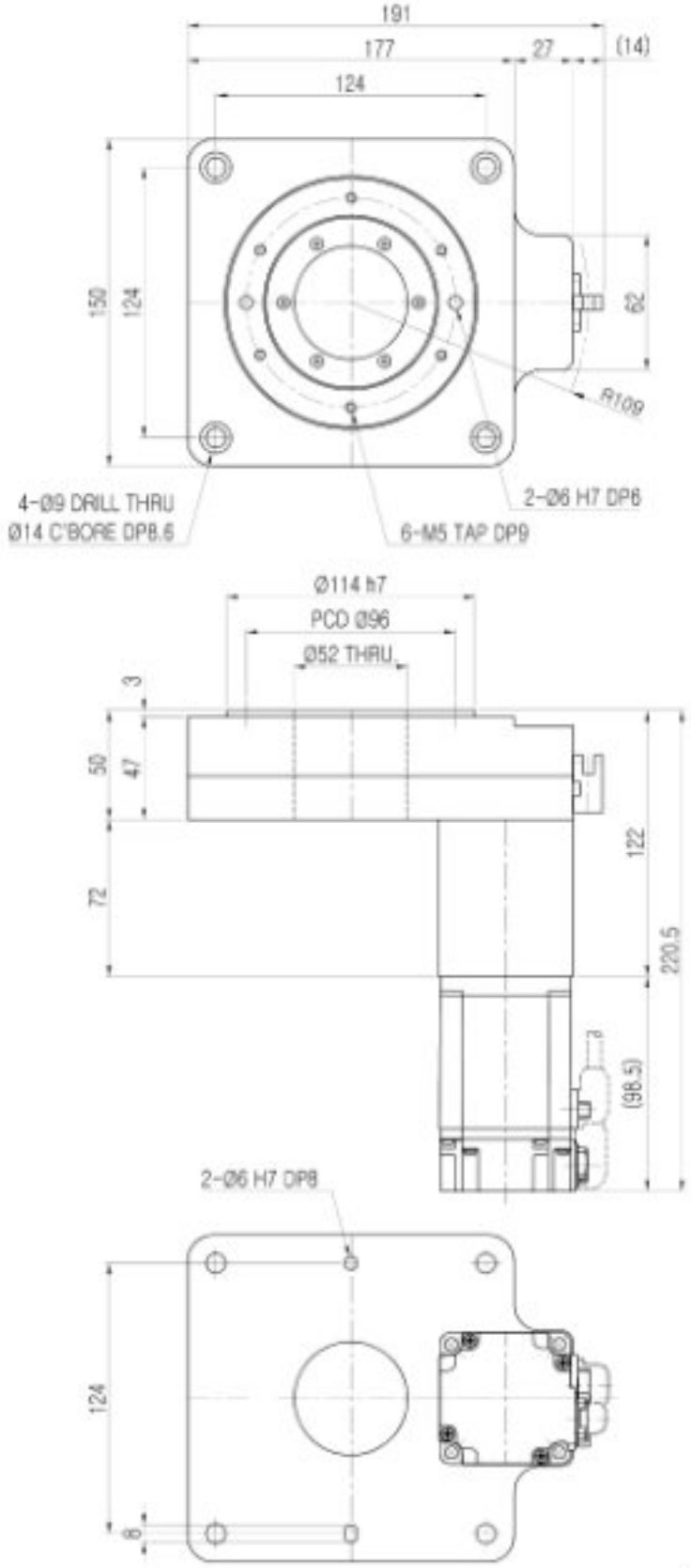
191
177
27
(14)
124
150
124
62
R109
4-Ø9 DRILL THRU
Ø14 C'BORE DP8.5
6-M5 TAP DP9
2-Ø6 H7 DP6
Ø114 h7
PCD Ø96
Ø52 THRU
3
50
47
72
122
220.5
(98.5)
2-Ø6 H7 DP8
124
6

치 수 도

■ KRA250

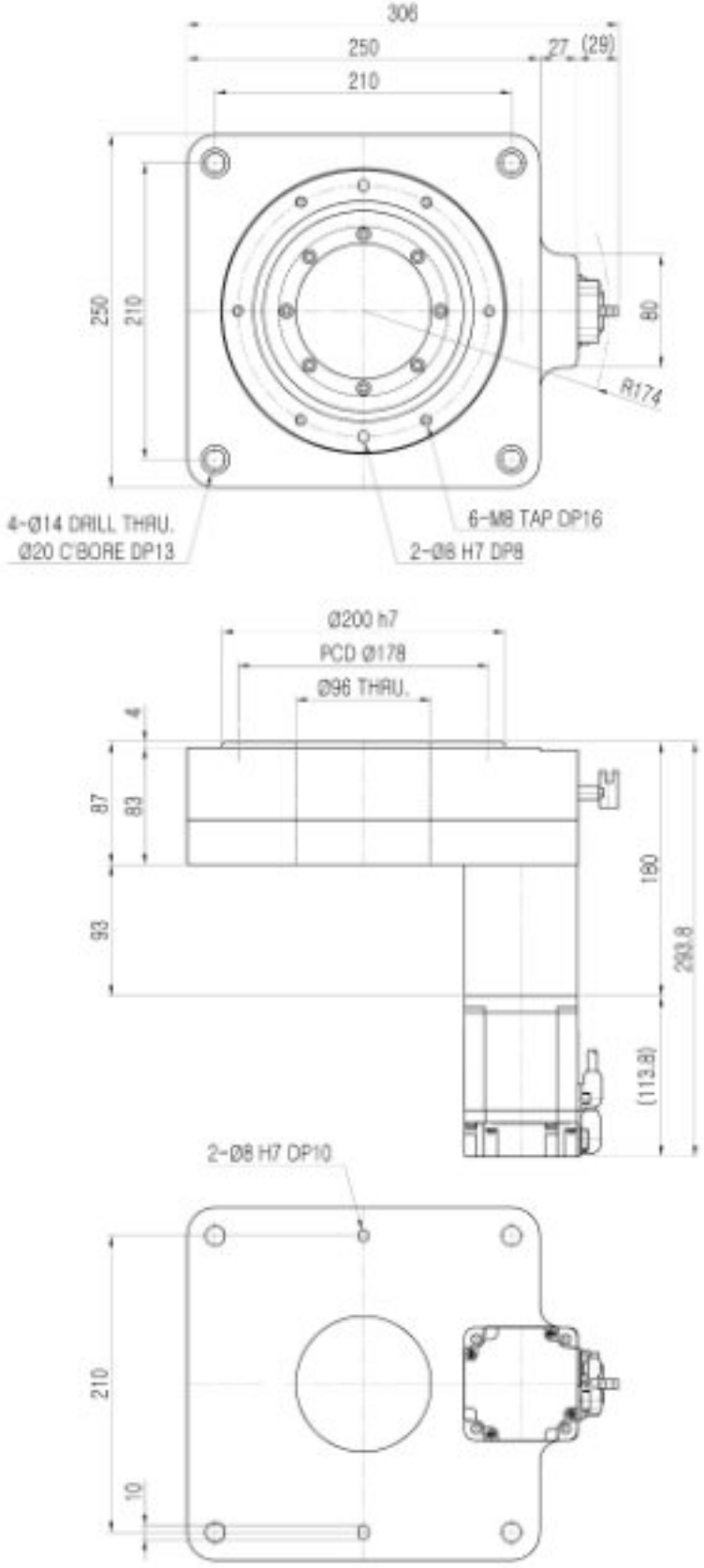
306
250
27 (29)
210
250
210
80
R174
4-Ø14 DRILL THRU.
Ø20 C'BORE DP13
6-M8 TAP DP16
2-Ø8 H7 DP8
Ø200 h7
PCD Ø178
Ø96 THRU.
4
87
83
93
180
293.8
(113.8)
2-Ø8 H7 DP10
210
10