KSC / KSL Series

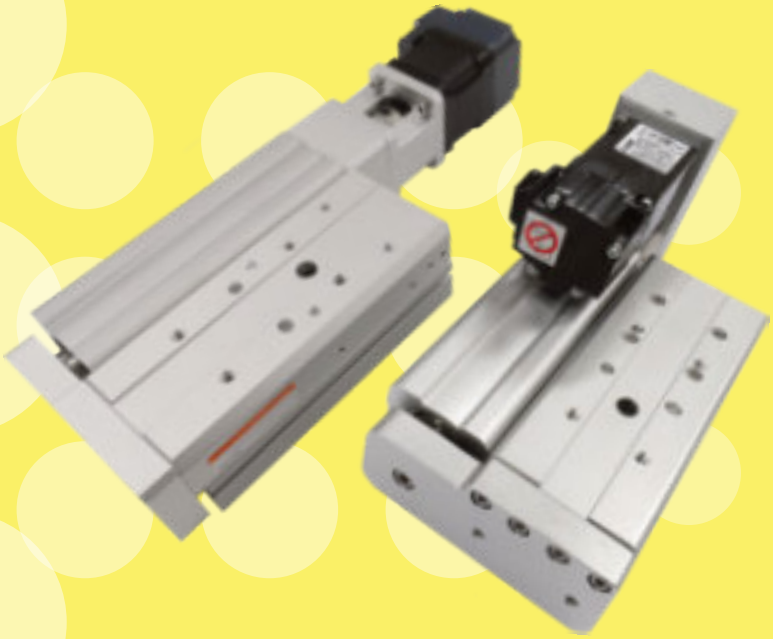

KSC (KSL) 35 / 49

KSC / KSL series (콤팩트 와이드 테이블 실린더)

특징

- 콤팩트한 디자인, 적층 및 수직 정밀 이송 최적화
- 중하중저속(1,500rpm 이하)이송용
  - ☞ 크로스 롤러 가이드 권장
- 경하중고속(1,500rpm 이상)이송용
  - ☞ LM 가이드 권장
- 볼스크류 기본 적용
- 테이블 위치를 대칭형으로 선택 가능
- 사용자 지정 스텝모터 장착 가능

주 문 형 식

KSC	49	-	B1205	-	30	-	D	R	-	P1	-	(모터품명)
①	②		③		④		⑤	⑥		⑦		

* 모터는 사급 입니다.

① 시리즈 명칭

호 칭	명 칭
KSC	크로스 롤러 가이드형
KSL	LM 가이드형

② 제품 크기

호 칭	제품 크기 (넓이X높이)
35	78 X 35.5 mm
49	104 X 49 mm

③ 이송 나사 종류

호 칭	지름 - 리드	적용 모델
B1002	Ø10 - 2 mm	KSC(L) 35
B1205	Ø12 - 5 mm	KSC(L) 49
B1210	Ø12 - 10 mm	KSC(L) 49

④ 표준 행정 (스트로크)

호 칭	표준 행정	적용 모델
30	30 mm	KSC(L) 35
50	50 mm	KSC(L) 35, 49
75	75 mm	KSC(L) 35, 49
100	100 mm	KSC(L) 49

⑤ 모터 조합 형식

호 칭	모터 조합	적용 모델
D	직렬 조합형 (커플링)	KSC(L) 35, 49
P	병렬 조합형 (타이밍 벨트)	KSC(L) 49

⑥ 테이블 위치

호 칭	테이블 위치
R	표준형 (테이블 오른쪽)
L	대칭형 (테이블 왼쪽)

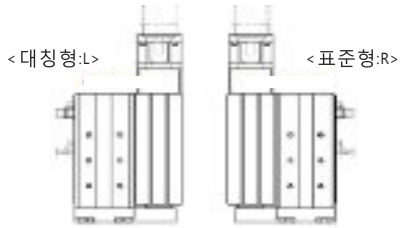

⑦ 센서 수량

호 칭	센서 수량
P1	포토마이크로센서 - 1개
P2	포토마이크로센서 - 2개
* 기본 센서 길이 : 1M / 센서 도그 포함	

제 품 사 양

형 식		KSC 35	KSC 49		KSL 35	KSL 49	
스크류 사양		볼 스크류			볼 스크류		
스크류 외경	(mm)	Ø 10	Ø 12		Ø 10	Ø 12	
스크류 리드	(mm)	2	5	10	2	5	10
가이드 방식		크로스 롤러 가이드			LM 가이드		
표준 스트로크	(mm)	30,50,75	50, 75, 100		30,50,75	50, 75, 100	
* Workpiece 최대 가반 질량 (kg)	수평	6.8	11.4	5.7	3.4	5.7	2.8
	수직	1.6	3.4	1.6	2.4	4	2
최대주행속도	(mm/sec)	50	125	250	100	250	500
반복 정밀도	(mm)	±0.02	직렬 : ±0.02 / 병렬 : ±0.08		±0.02	직렬 : ±0.02 / 병렬 : ±0.08	
주 행 정 도	(mm)	0.1 이하			0.1 이하		
적용 모터 크기	(mm)	□28 (STEP)	□40		□28 (STEP)	□40	

특 장 점

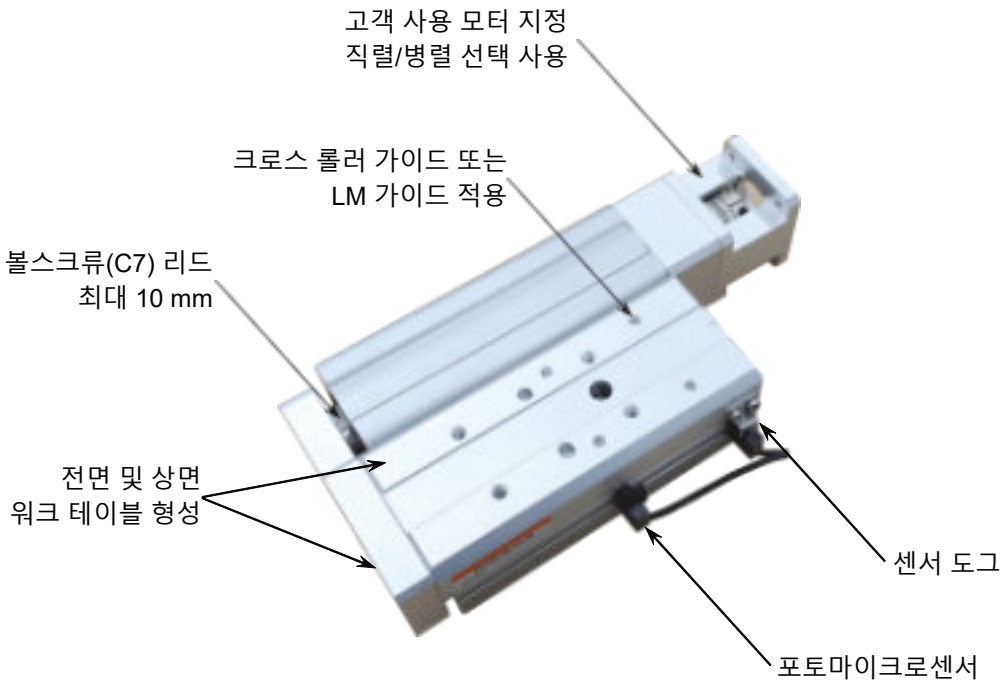

구 조 도

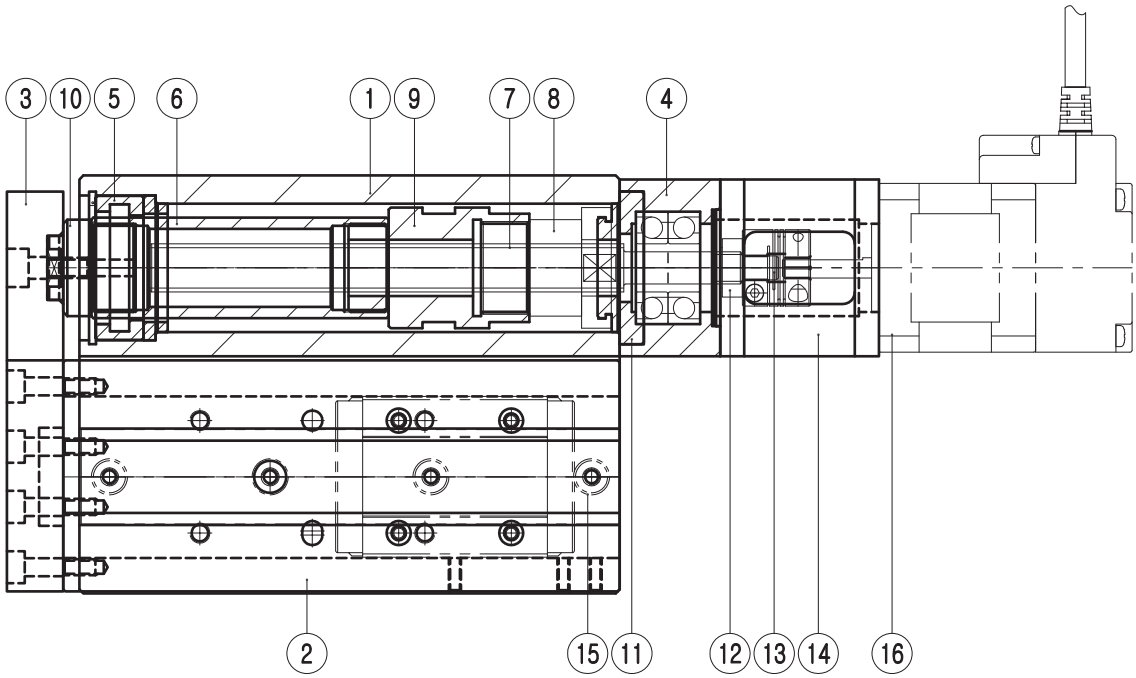

부품리스트

번호	부 품 명	재 질	번호	부 품 명	재 질
1	튜브	알루미늄합금	9	조인트	알루미늄합금
2	테이블	알루미늄합금	10	로드플러그	스테인레스강
3	플레이트	알루미늄합금	11	베어링커버	스테인레스강
4	베어링하우징	알루미늄합금	12	로트너트	탄소강
5	로드커버	알루미늄합금	13	커플링	알루미늄합금
6	로드	탄소강	14	모터브라켓	알루미늄합금
7	볼스크류	열처리강	15	가이드	열처리강
8	스크류너트	열처리강	16	모터	-

치 수 도

■ KSC 35-B1002-30-DR

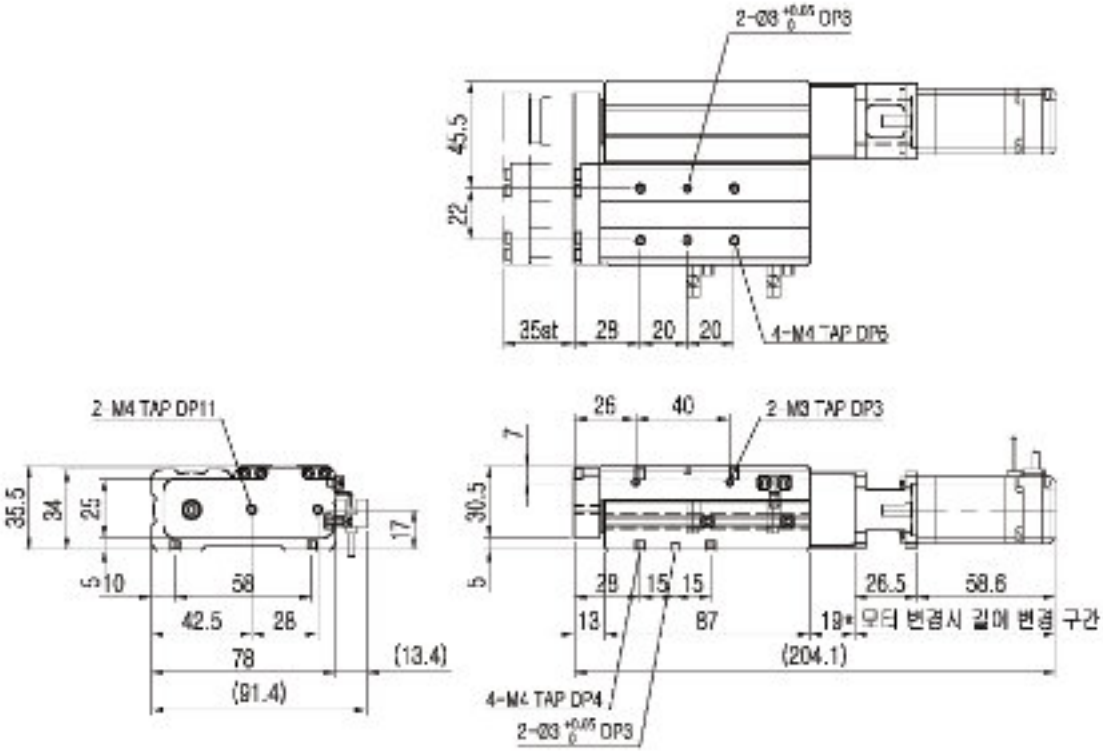

■ KSC 35-B1002-30-DL

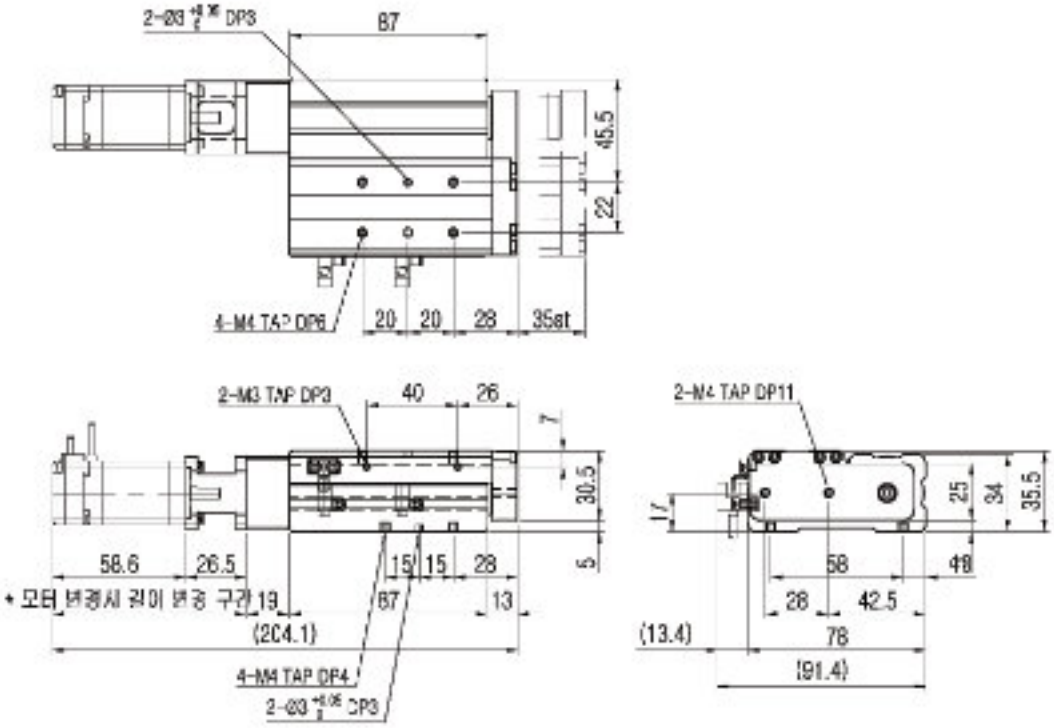

치 수 도

■ KSC 35-B1002-50-DR

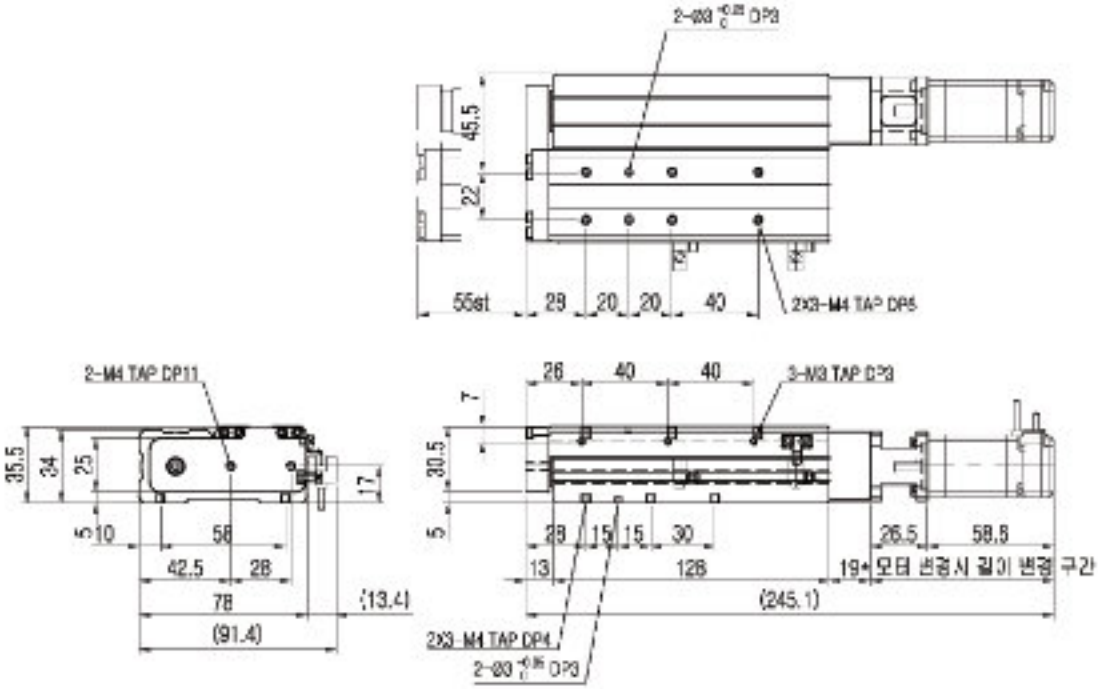

■ KSC 35-B1002-50-DL

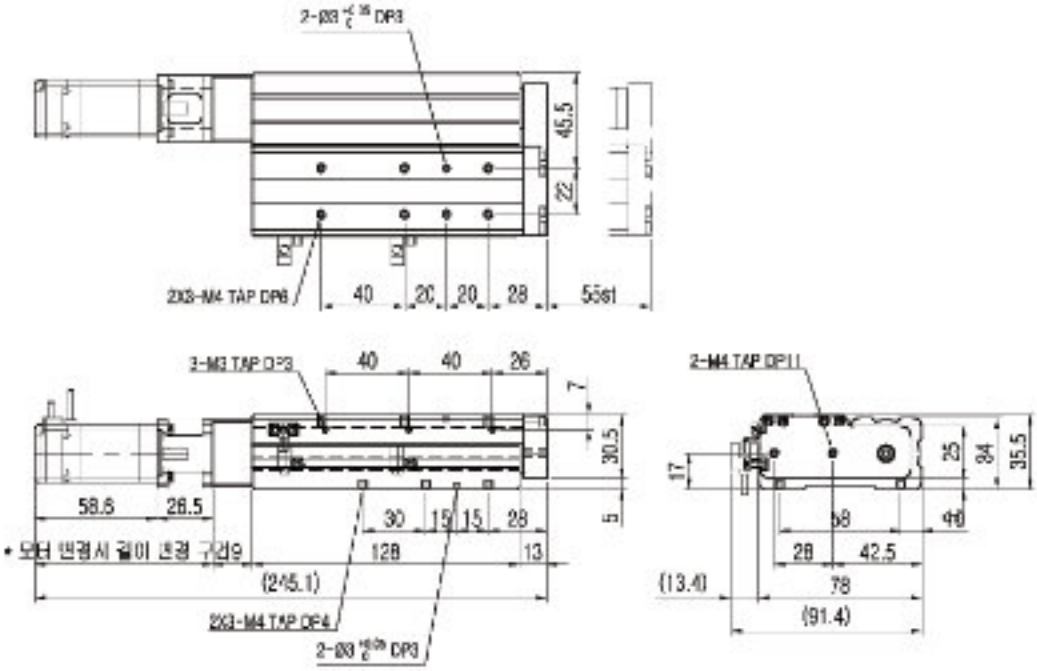

치 수 도

■ KSC 35-B1002-75-DR

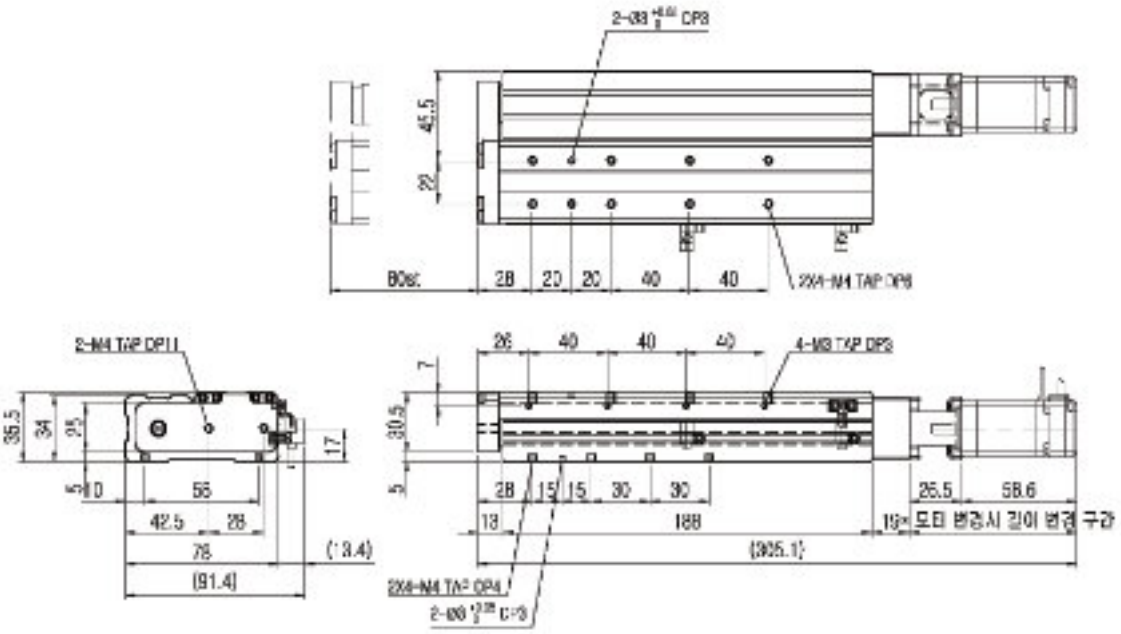

■ KSC 35-B1002-75-DL

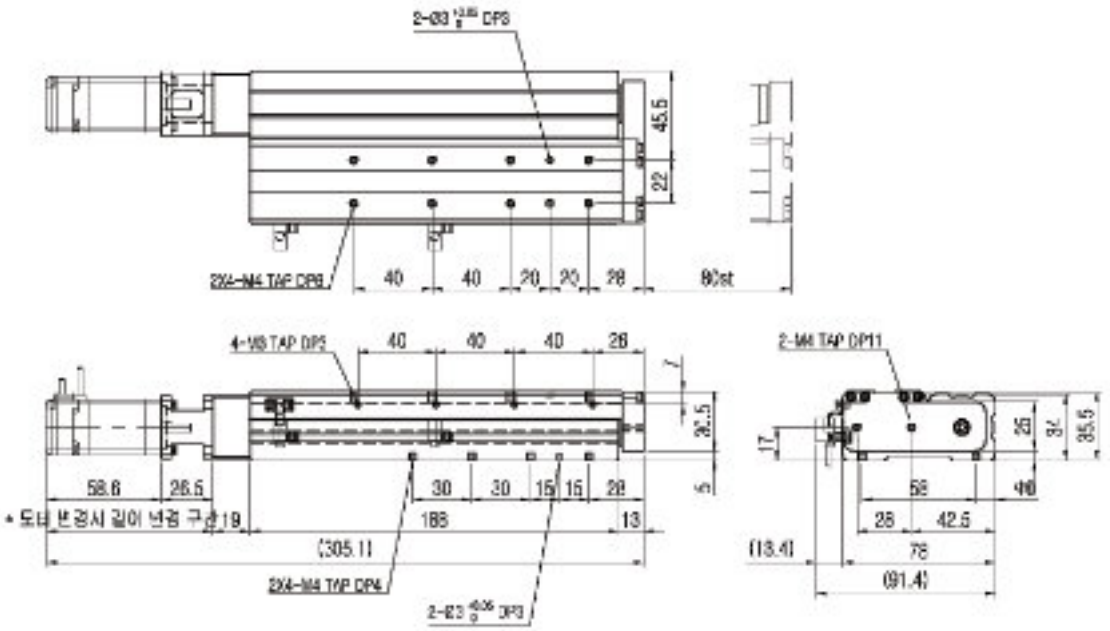

치 수 도

■ KSC 49-*-50-DR

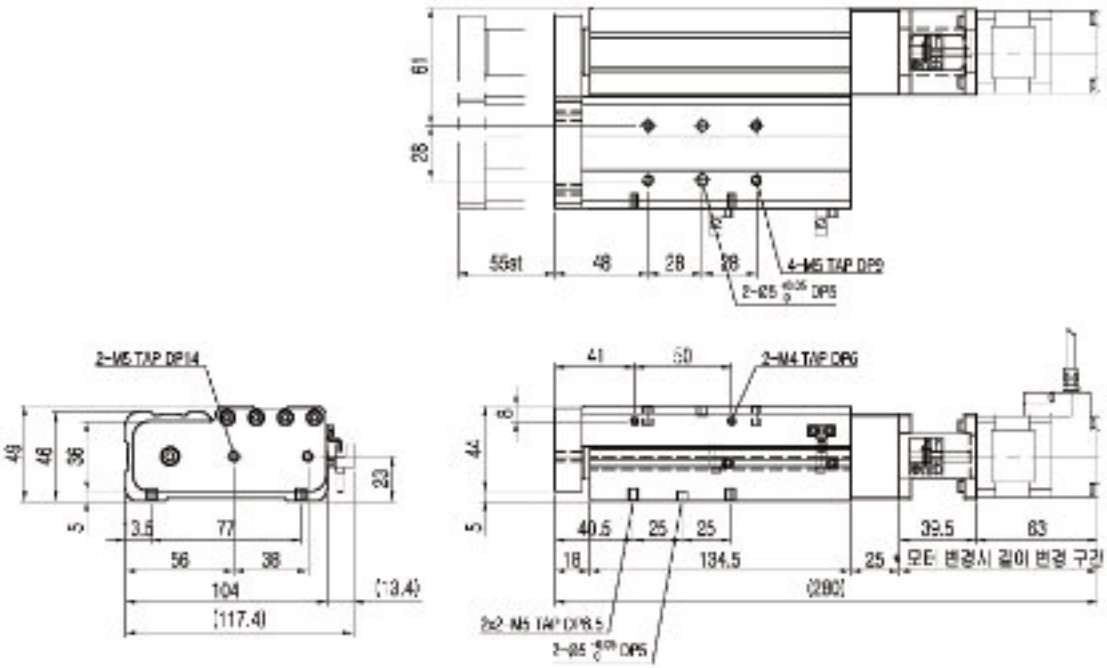

■ KSC 49-*-50-DL

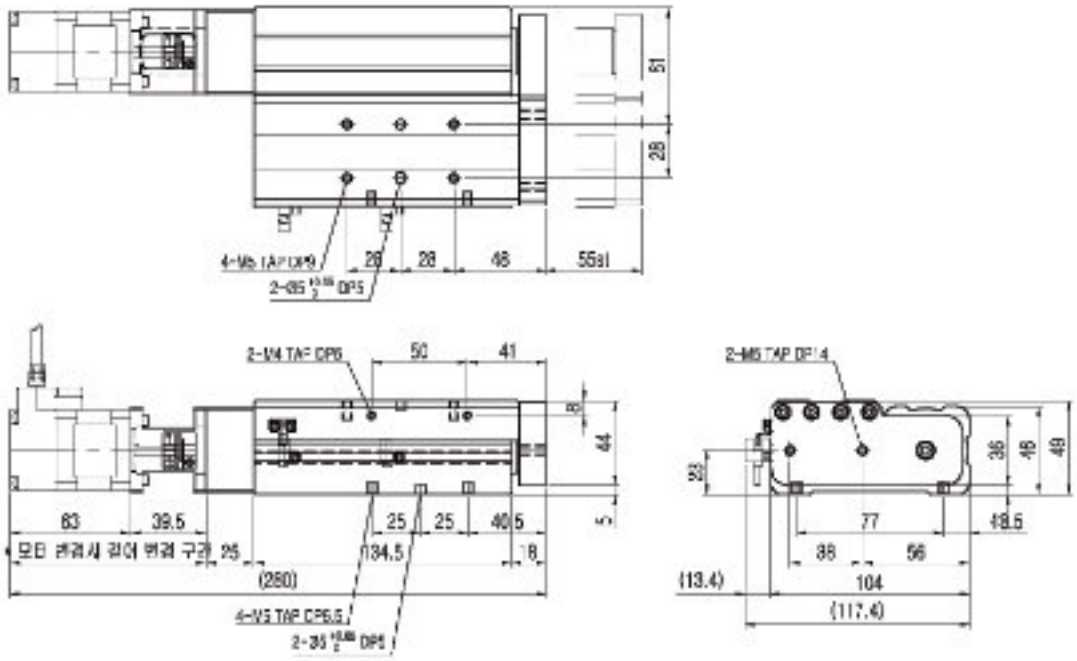

치 수 도

■ KSC 49-*-50-PR

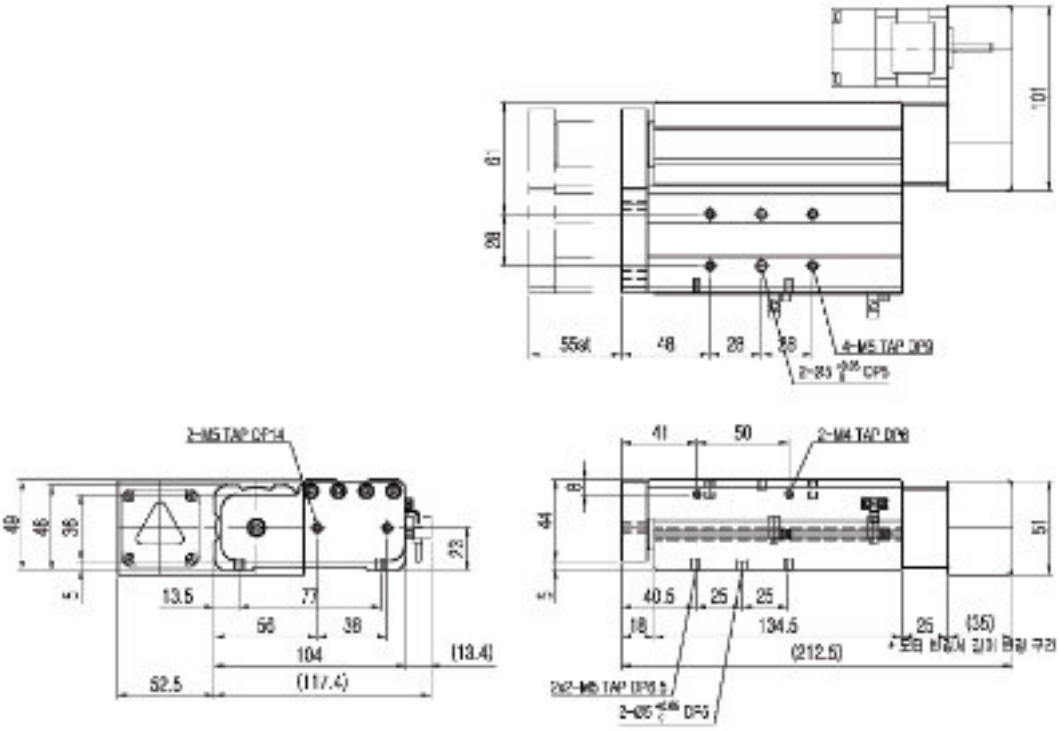

■ KSC 49-*-50-PL

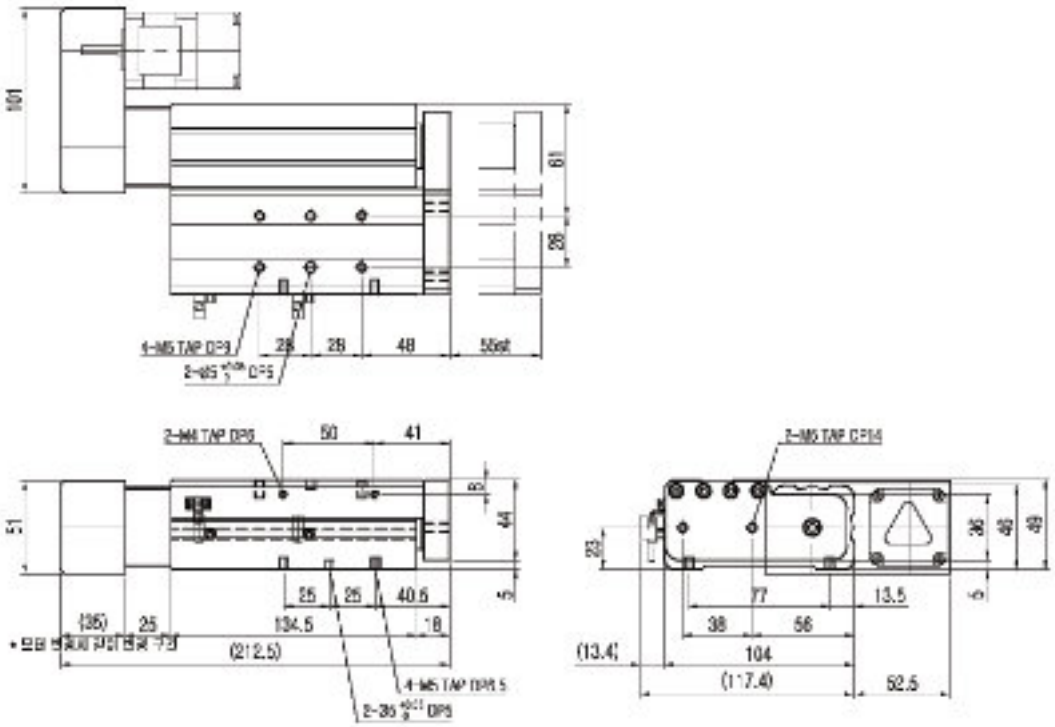

치 수 도

■ KSC 49-*-75-DR

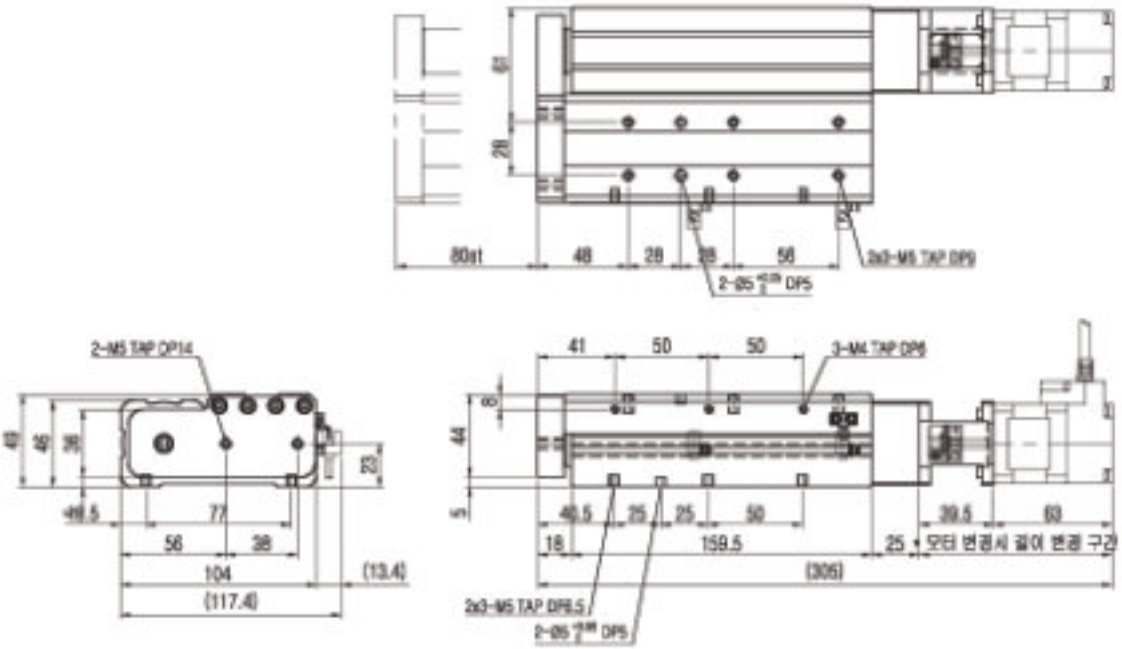

■ KSC 49-*-75-DL

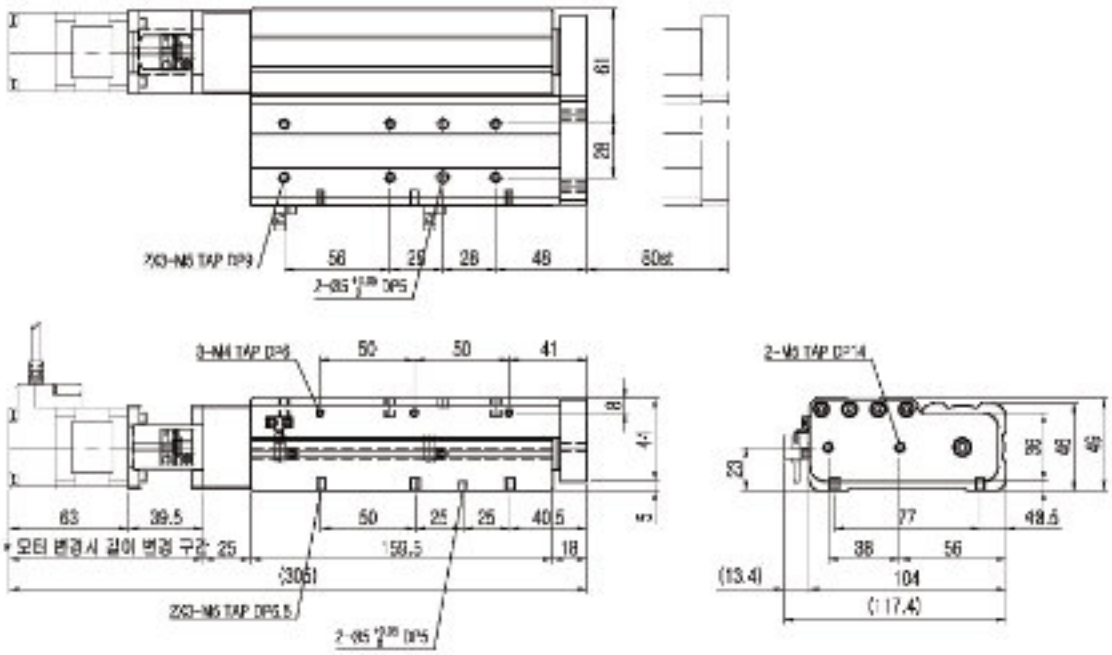

치 수 도

■ KSC 49-*-75-PR

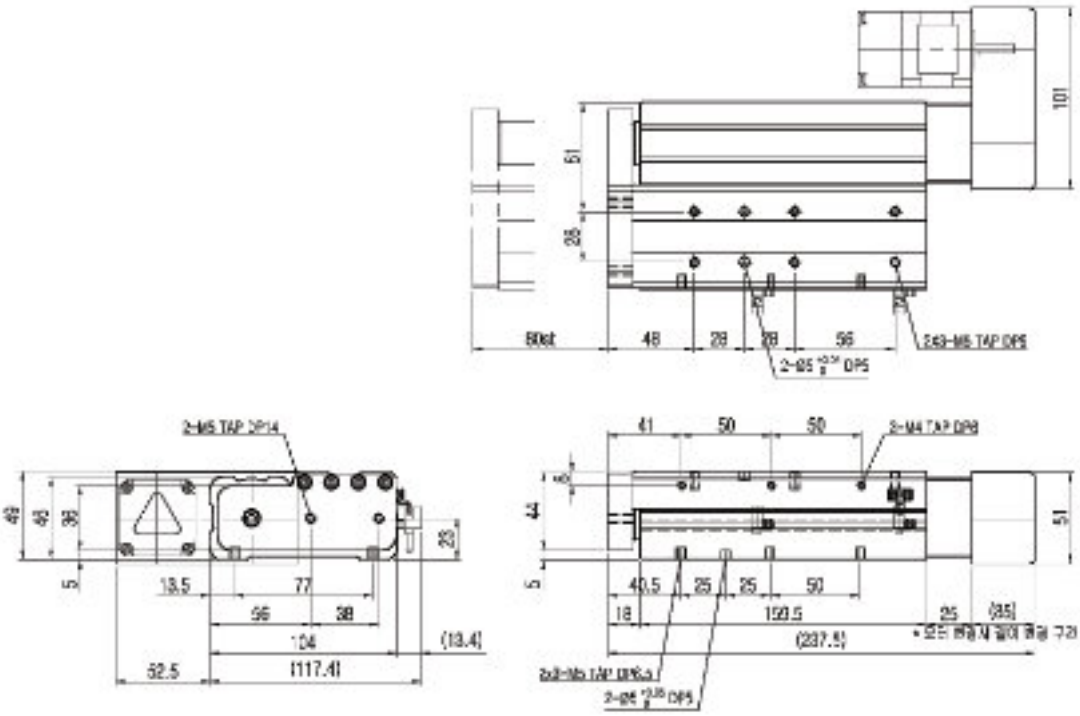

■ KSC 49-*-75-PL

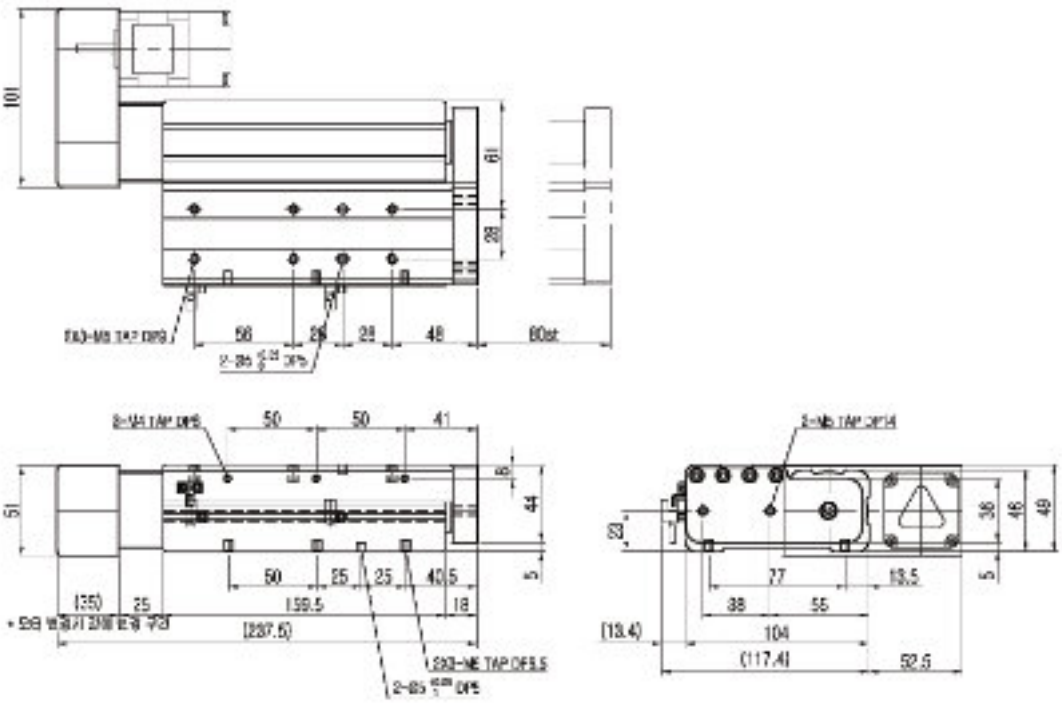

치 수 도

■ KSC 49-*-100-DR

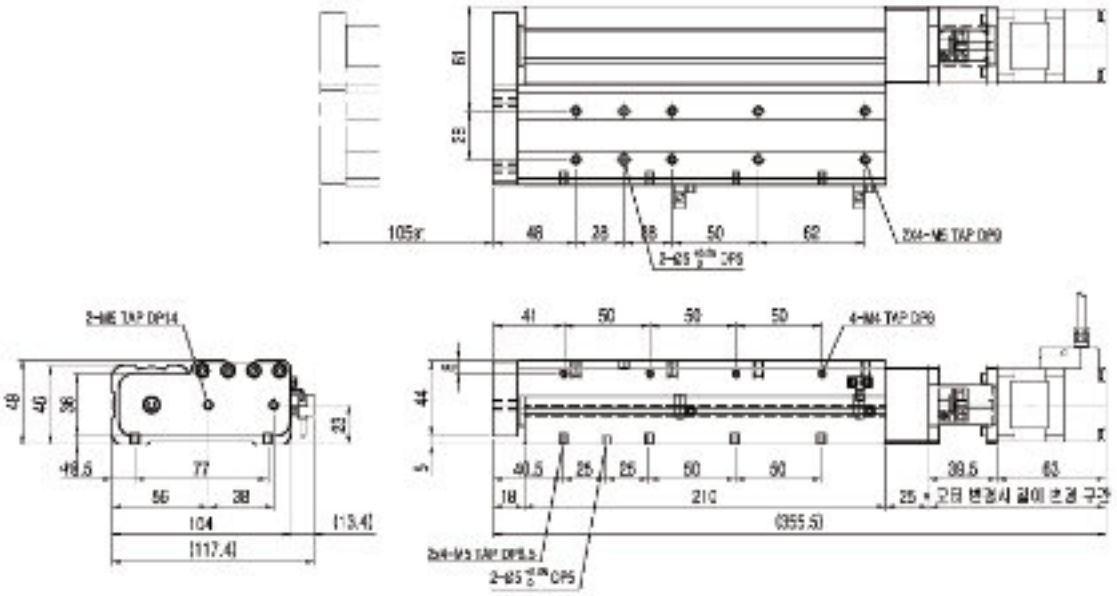

■ KSC 49-*-100-DL

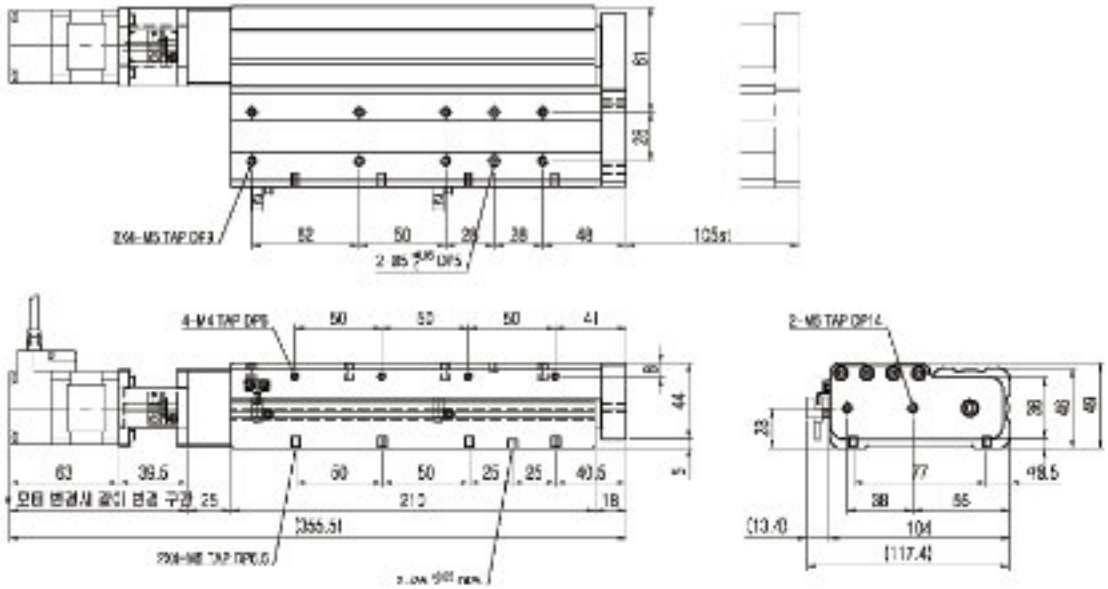

치 수 도

■ KSC 49-*-100-PR

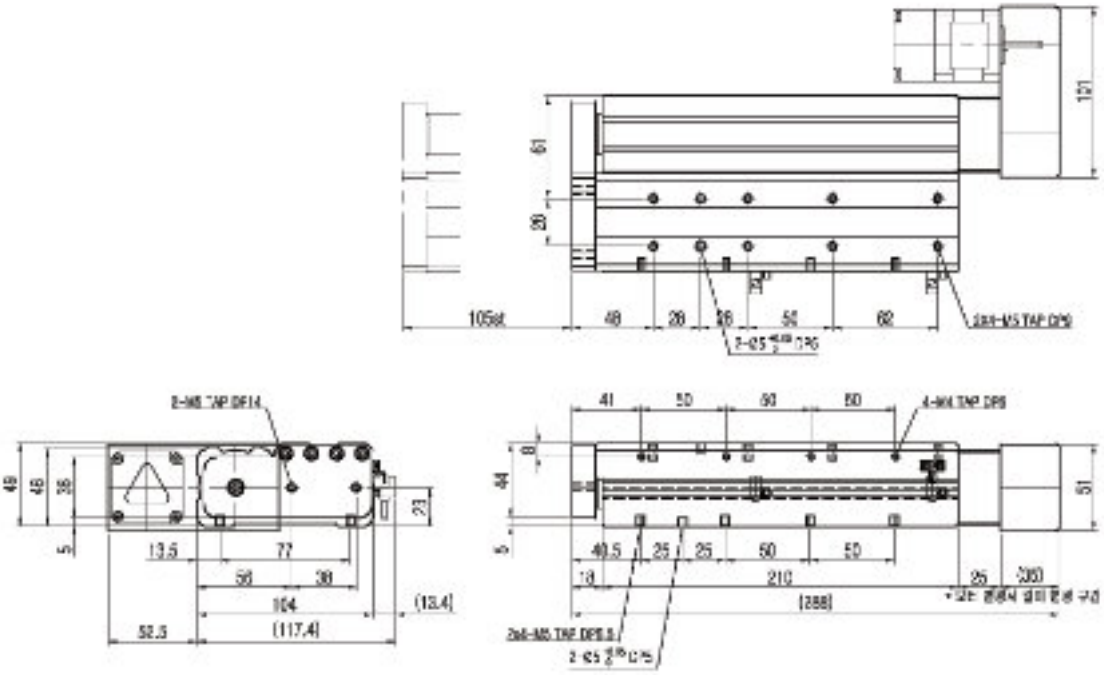

■ KSC 49-*-100-PL

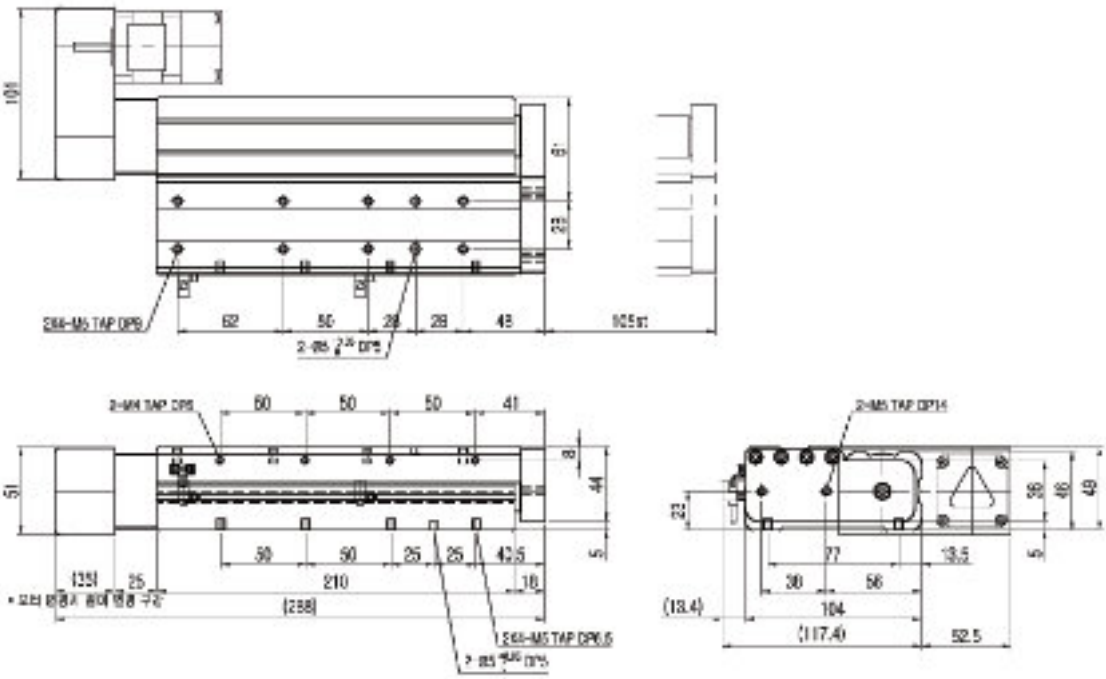

치 수 도

■ KSL 35-B1002-30-DR

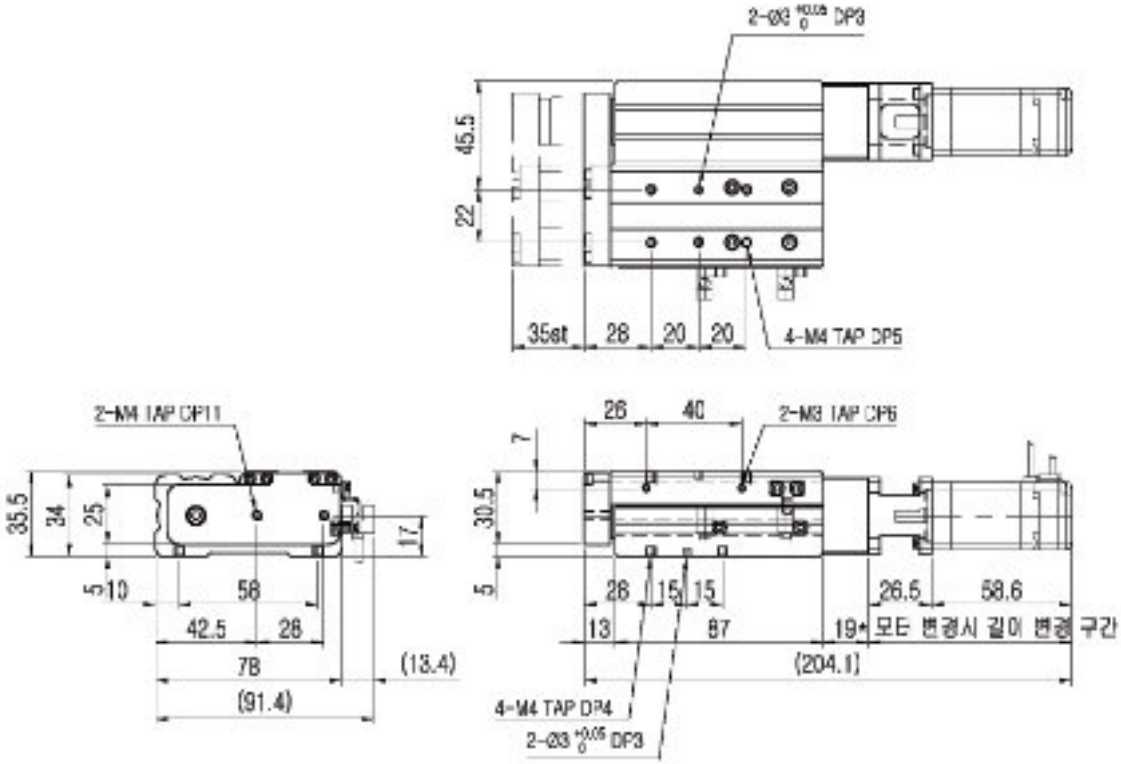

■ KSL 35-B1002-30-DL

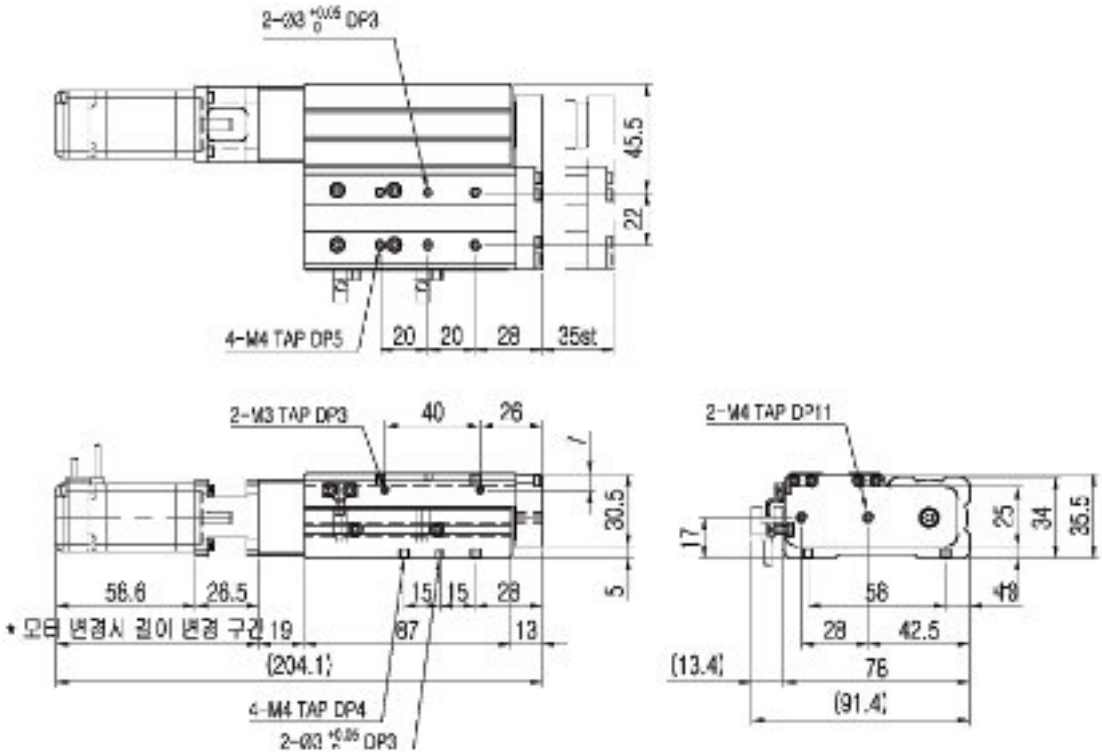

치 수 도

■ KSL 35-B1002-50-DR

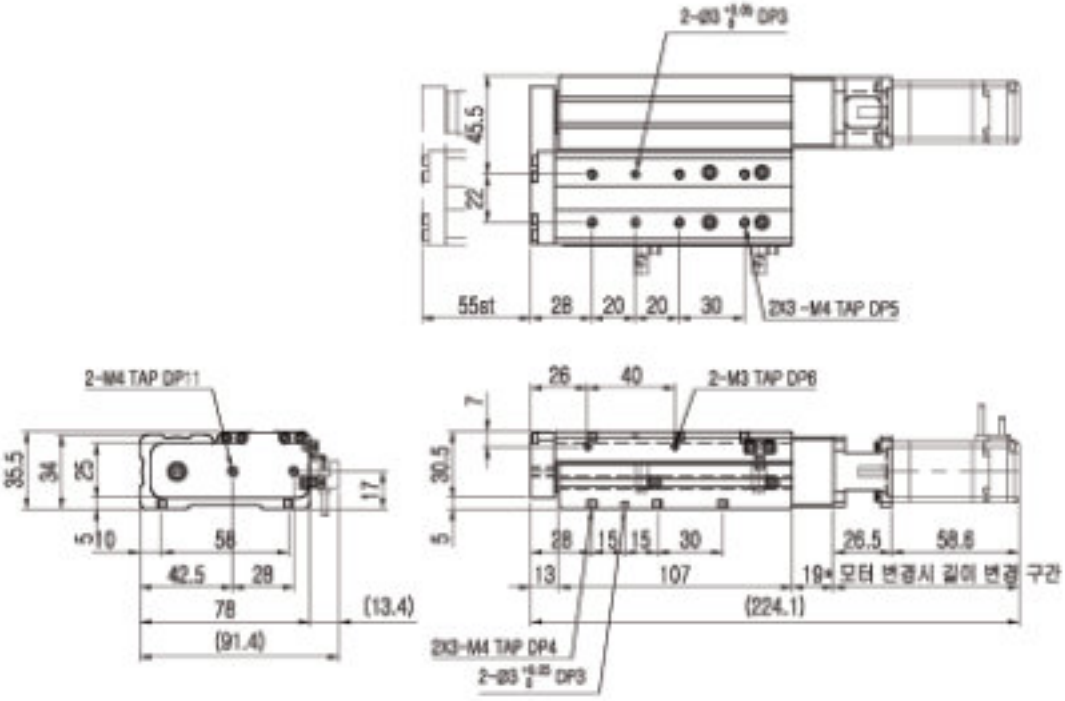

■ KSL 35-B1002-50-DL

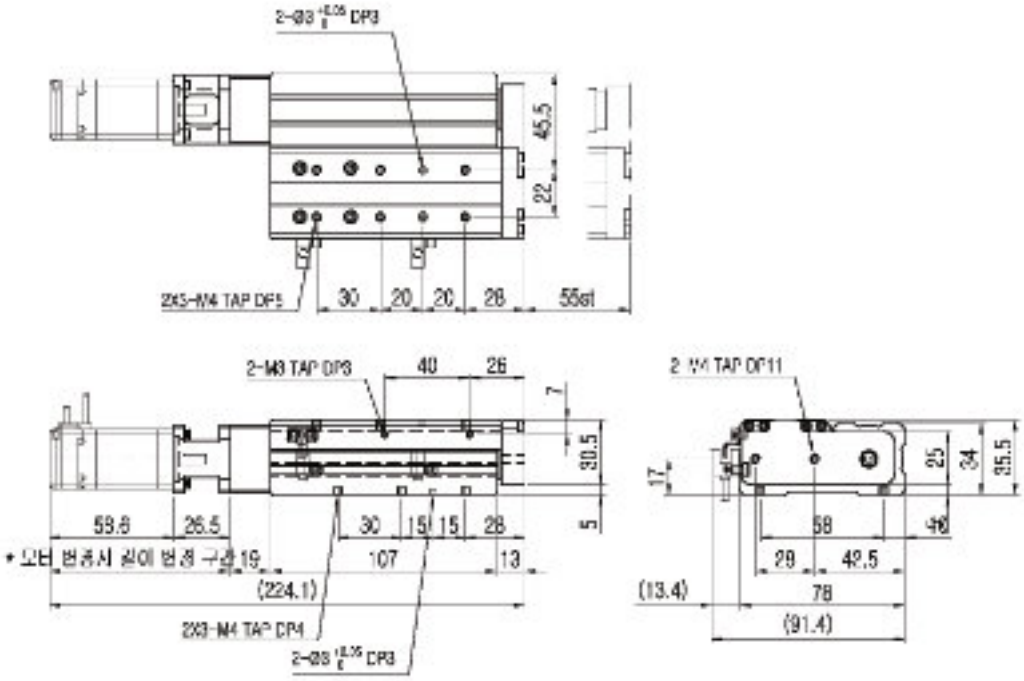

치 수 도

■ KSL 35-B1002-75-DR

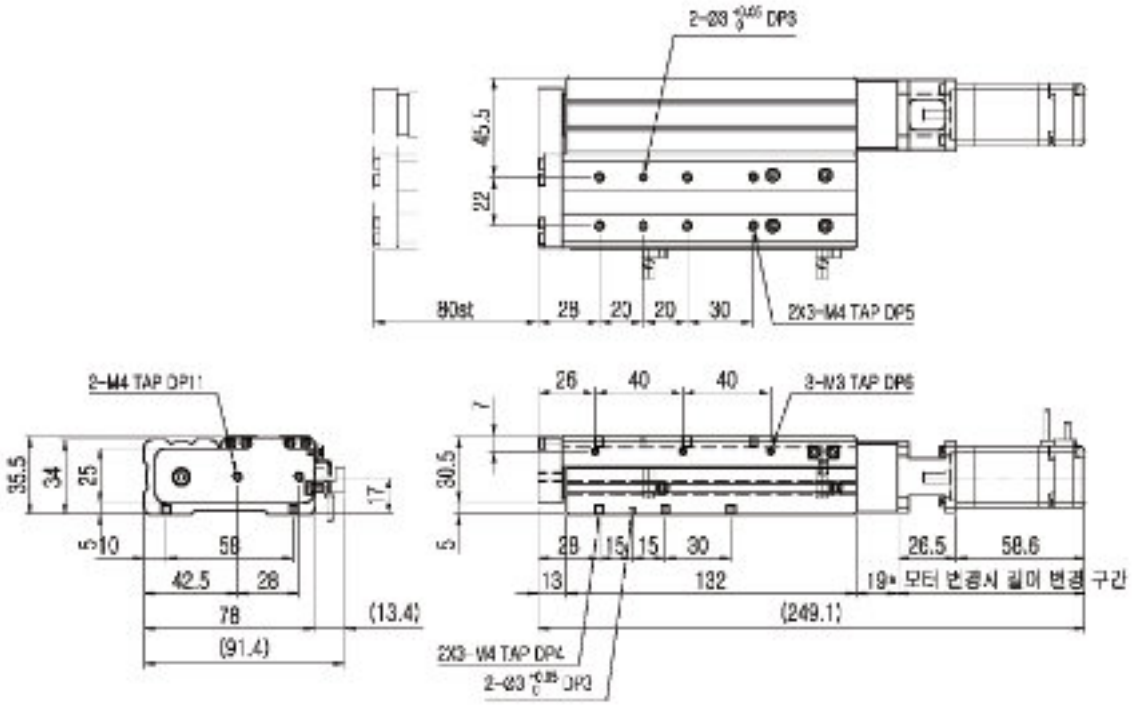

■ KSL 35-B1002-75-DL

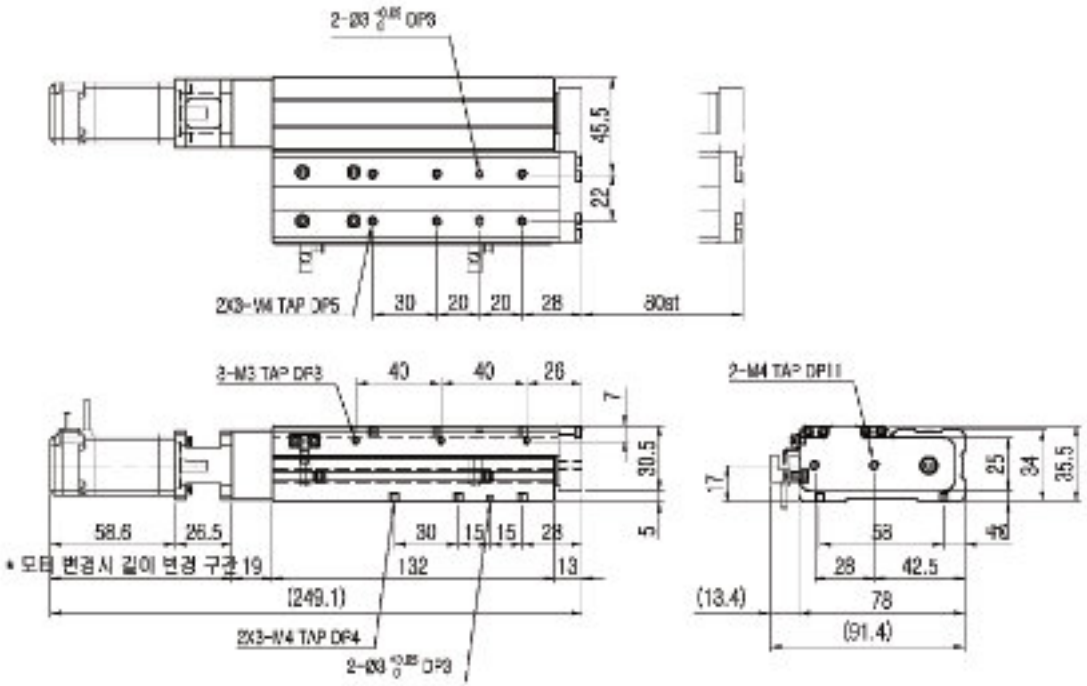

치 수 도

■ KSL 49-*-50-DR

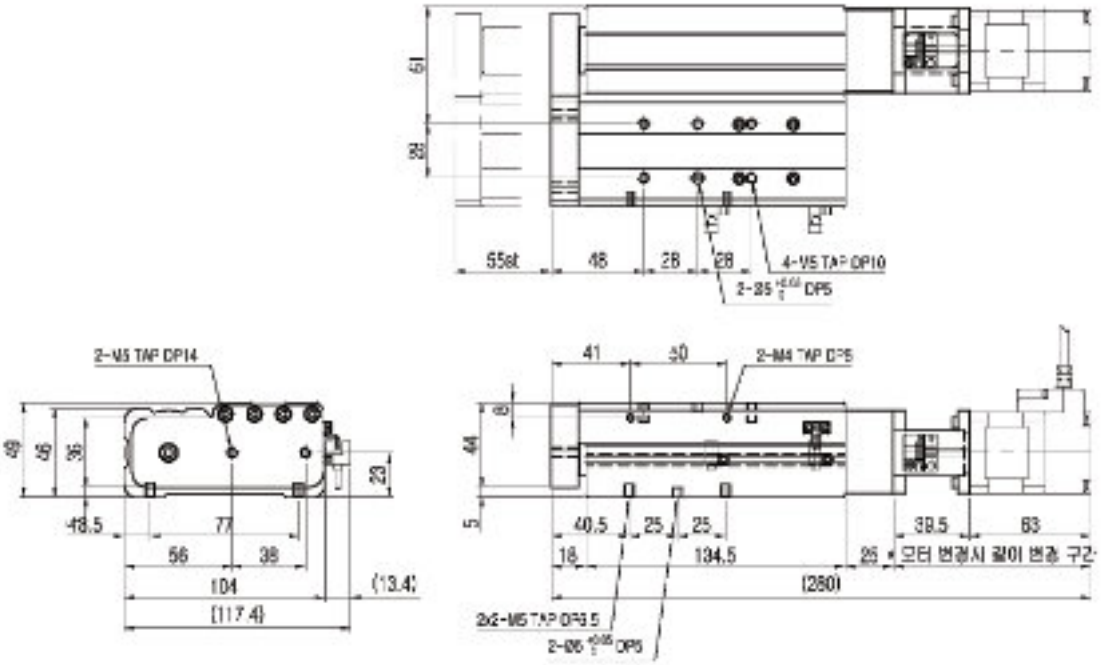

■ KSL 49-*-50-DL

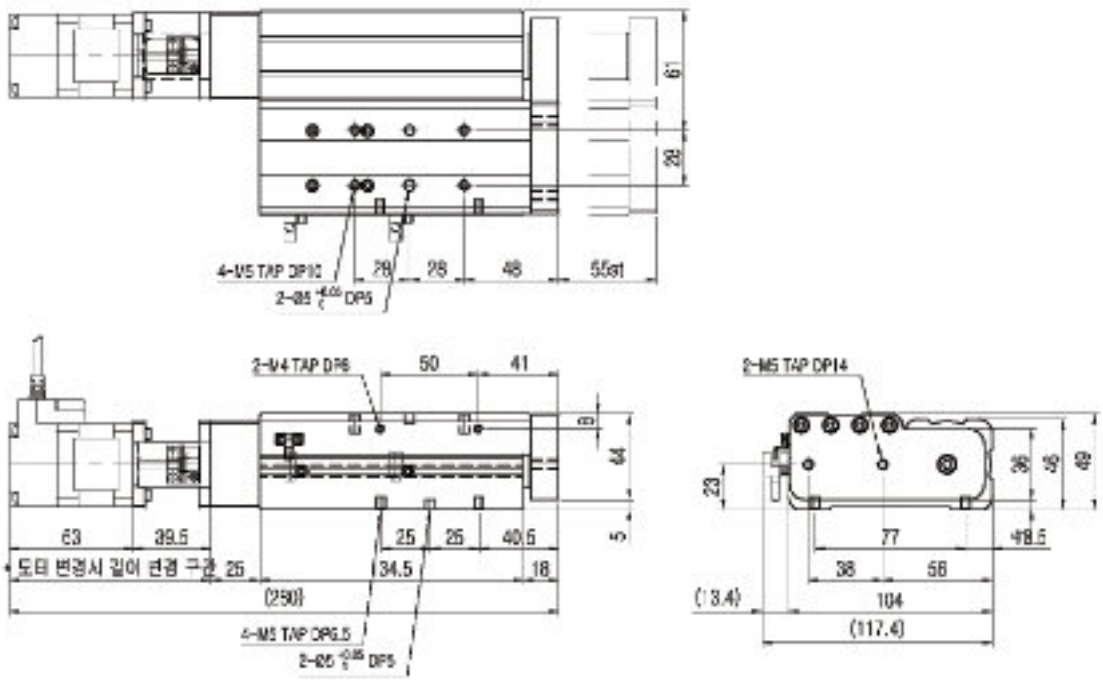

치 수 도

■ KSL 49-*-50-PR

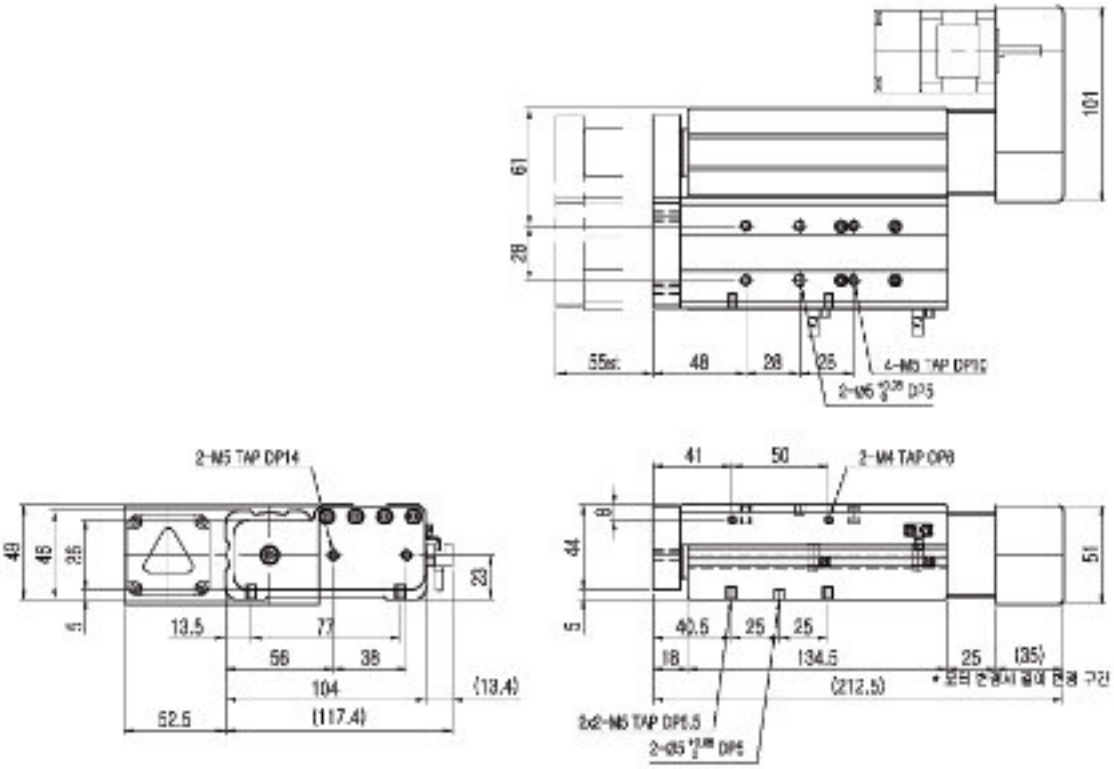

■ KSL 49-*-50-PL

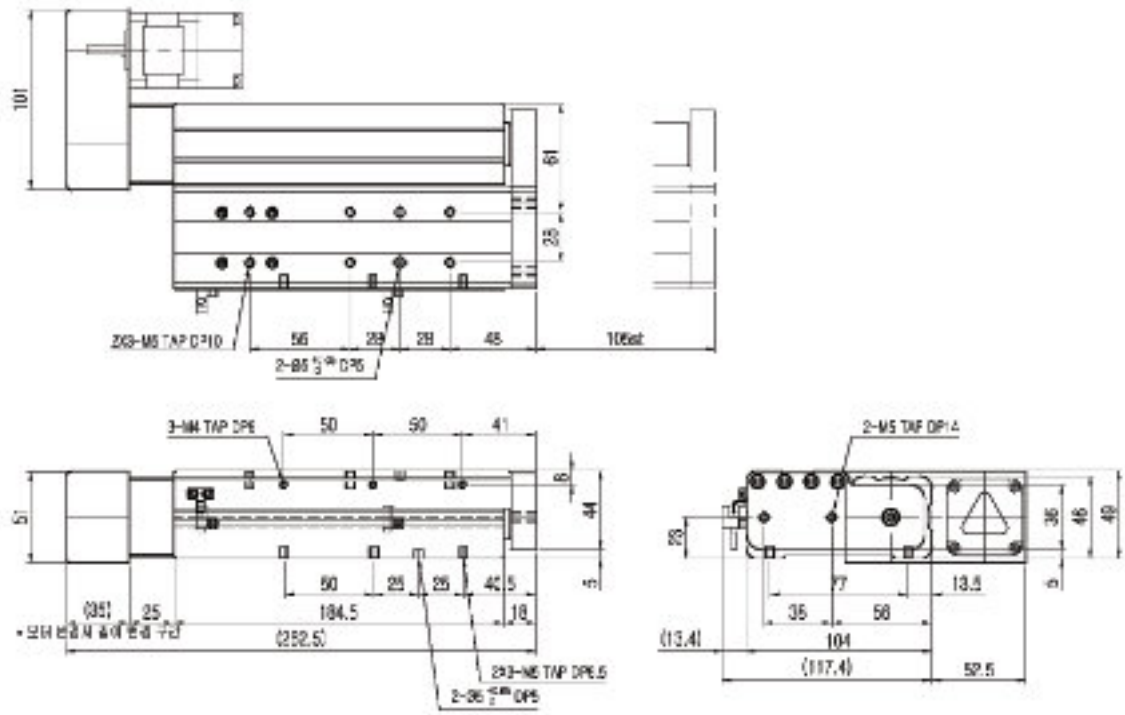

치 수 도

■ KSL 49-*-75-DR

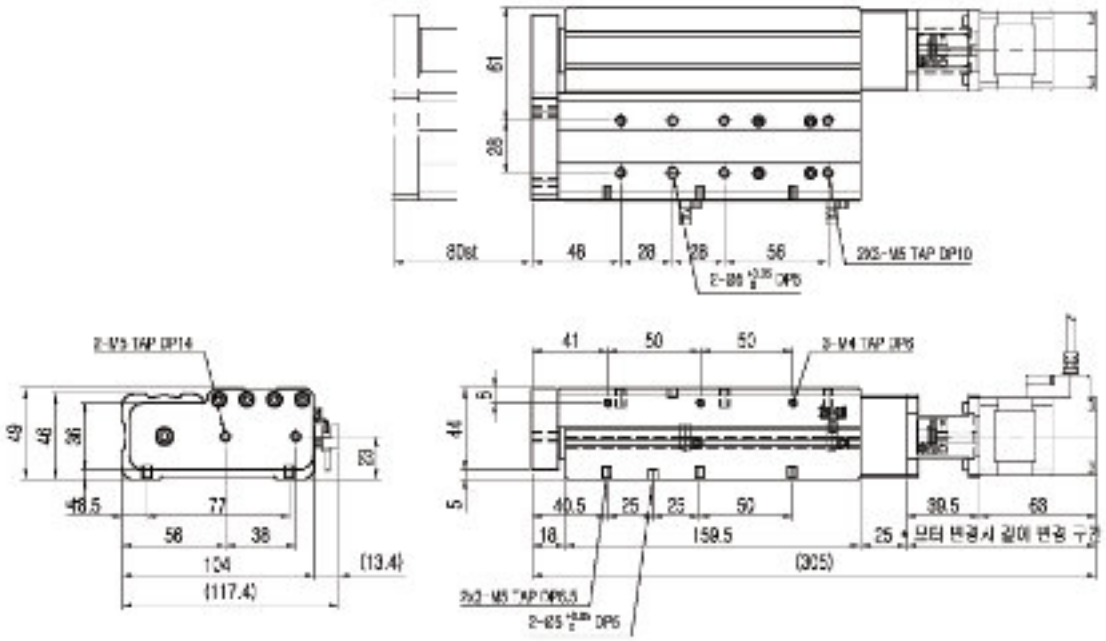

■ KSL 49-*-75-DL

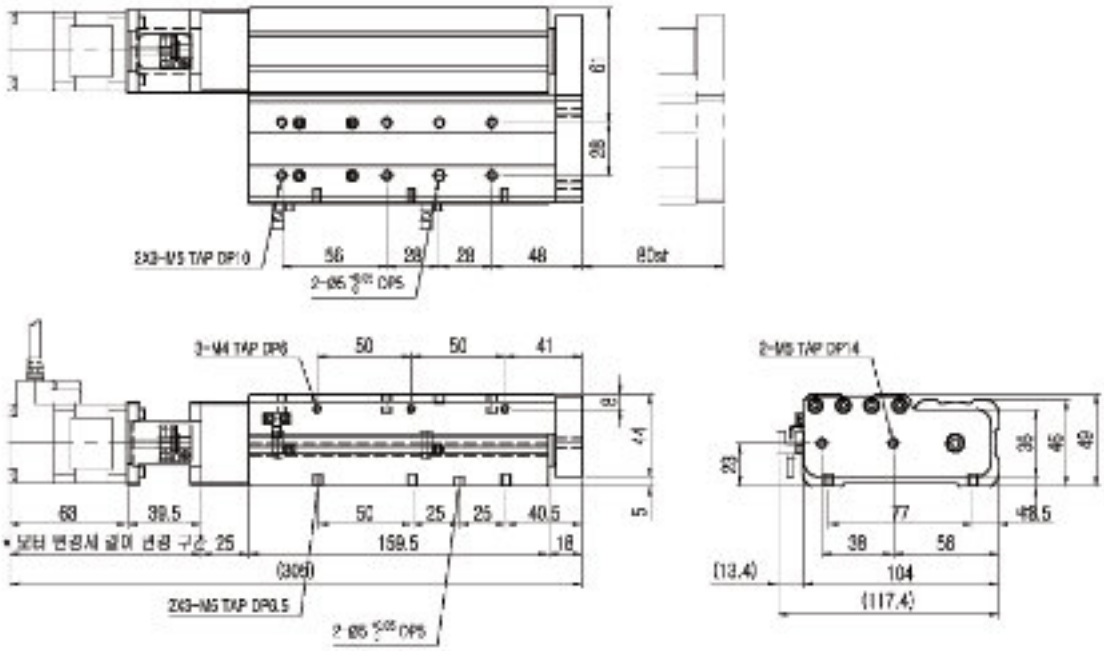

치 수 도

■ KSL 49-*-75-PR

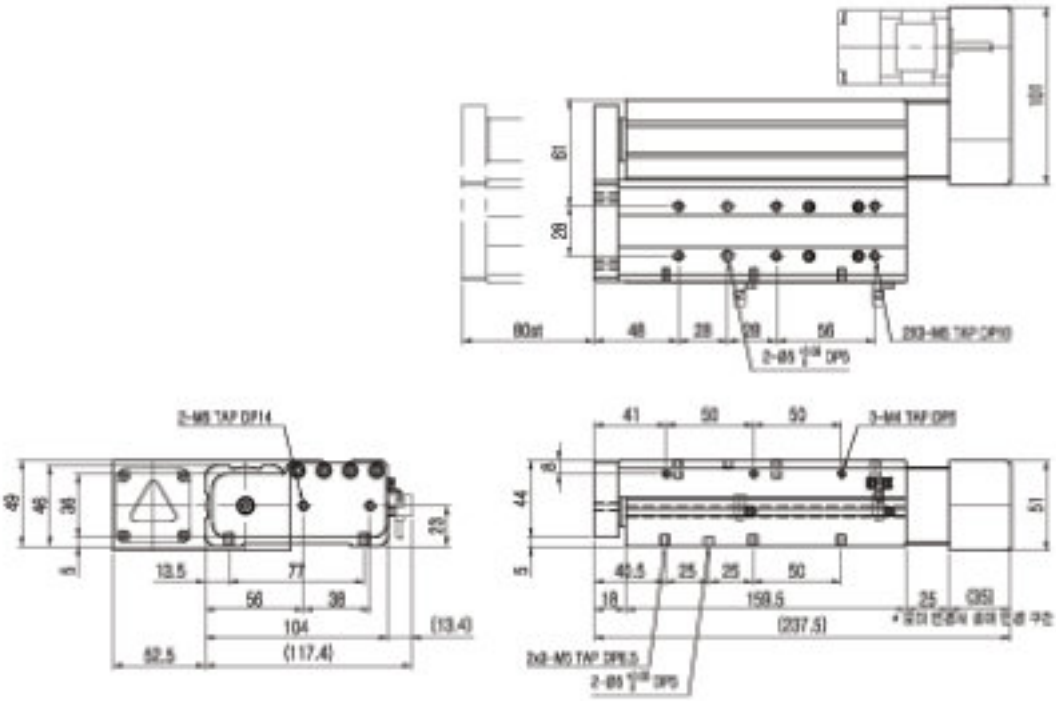

■ KSL 49-*-75-PL

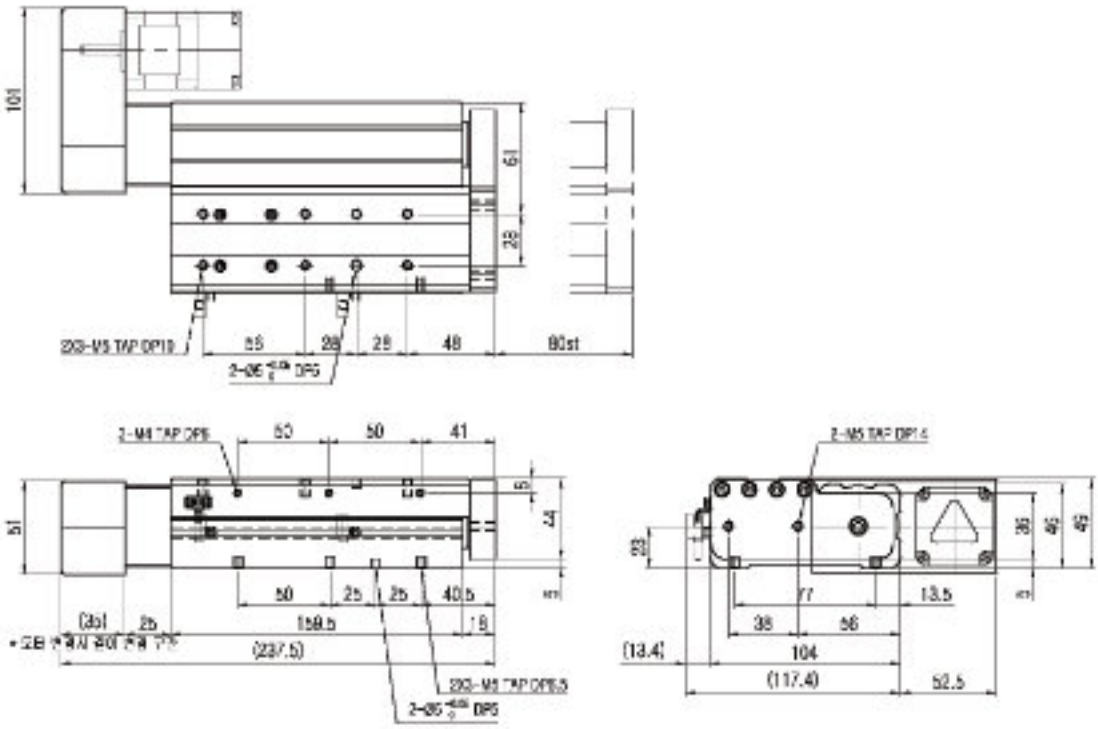

치 수 도

■ KSL 49-*-100-DR

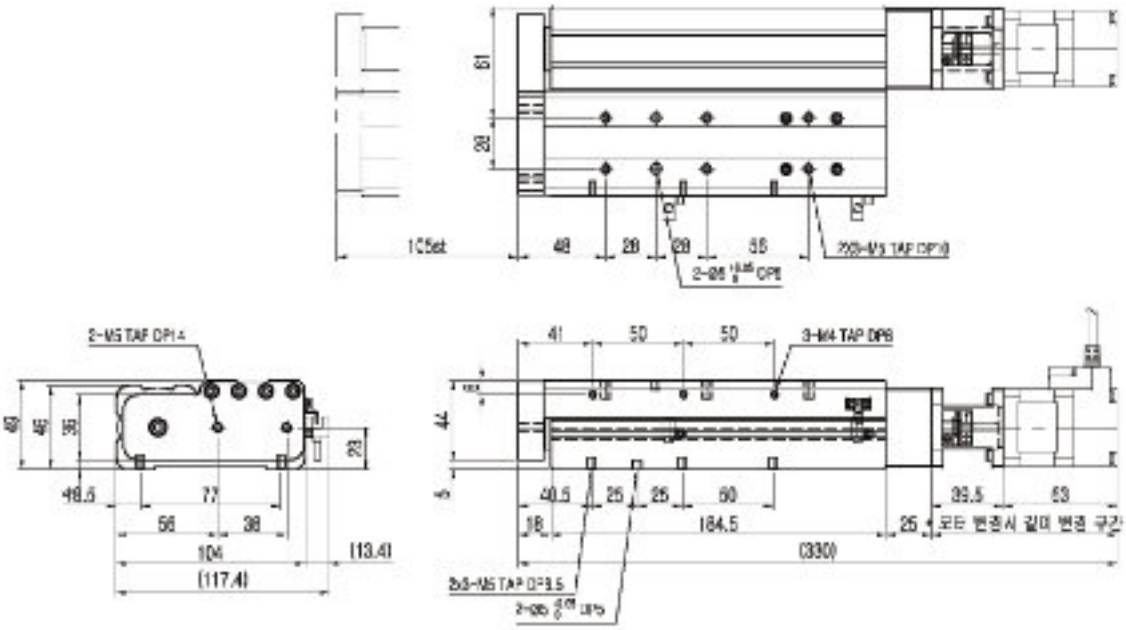

■ KSL 49-*-100-DL

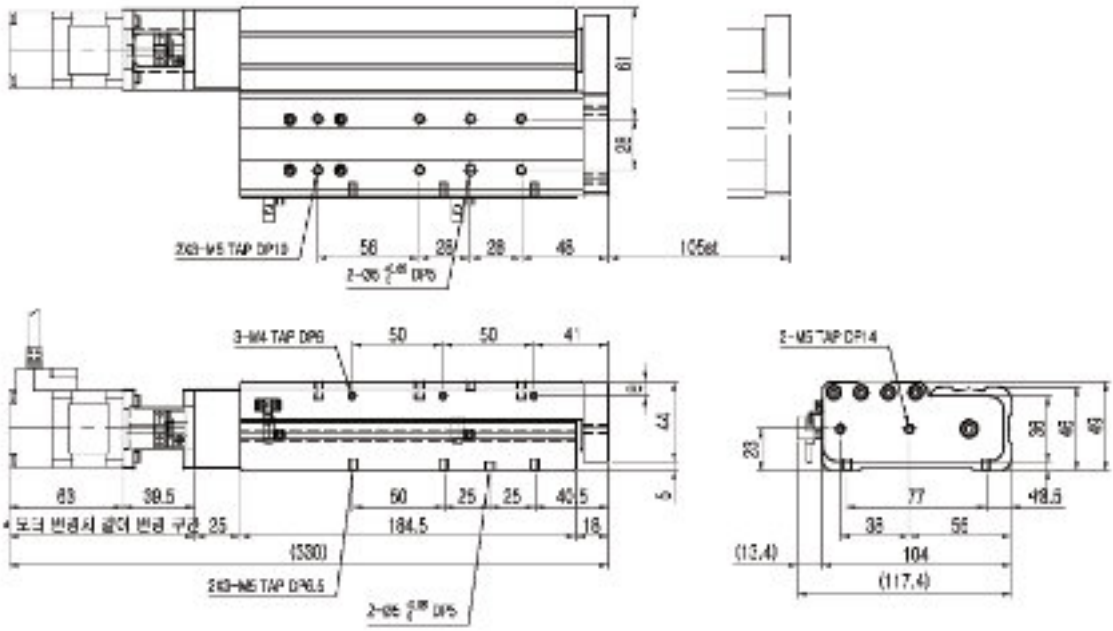

치 수 도

■ KSL 49-*-100-PR

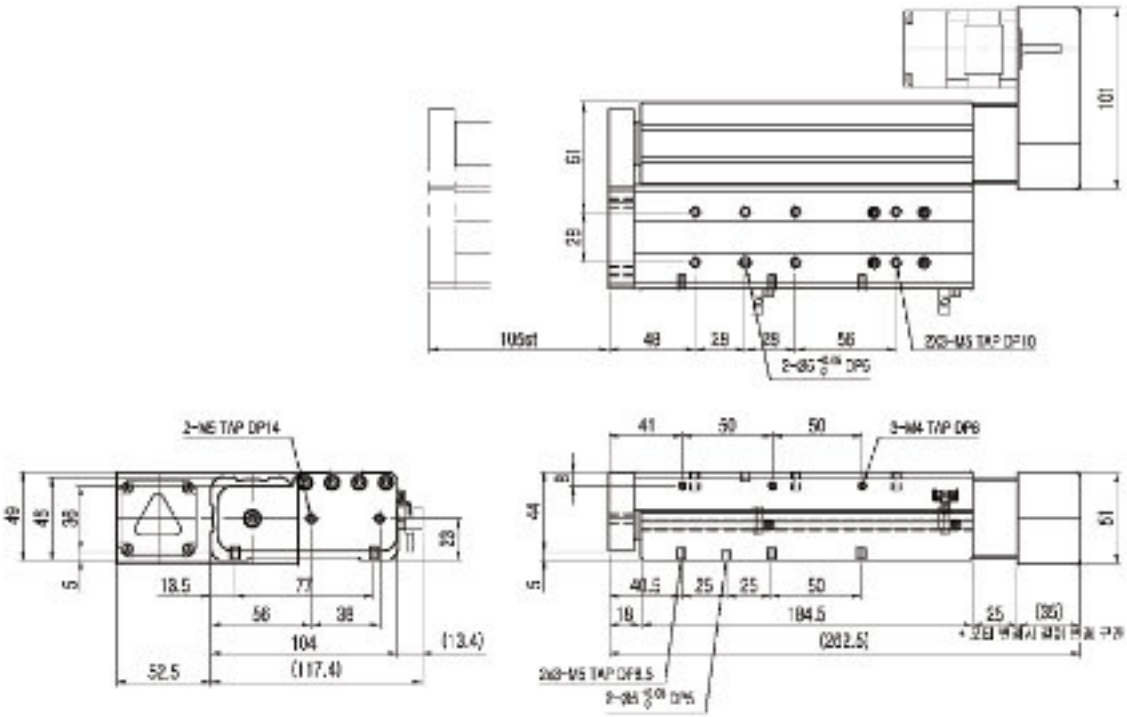

치 수 도
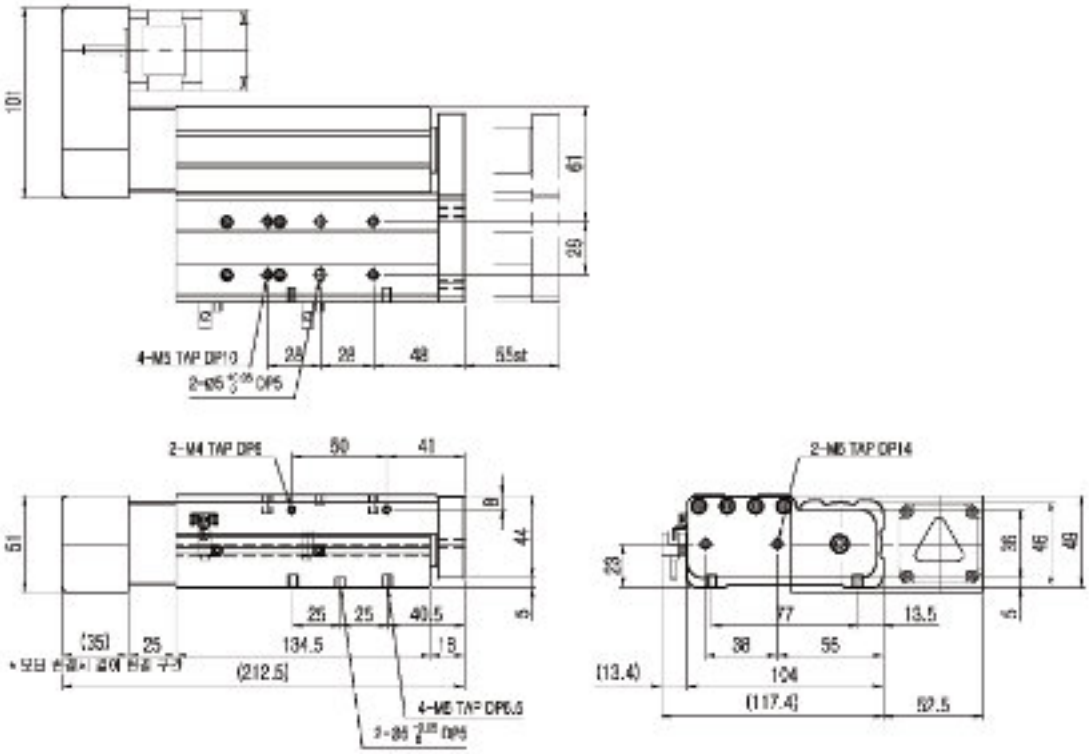
■ KSL 49-*-100-PL